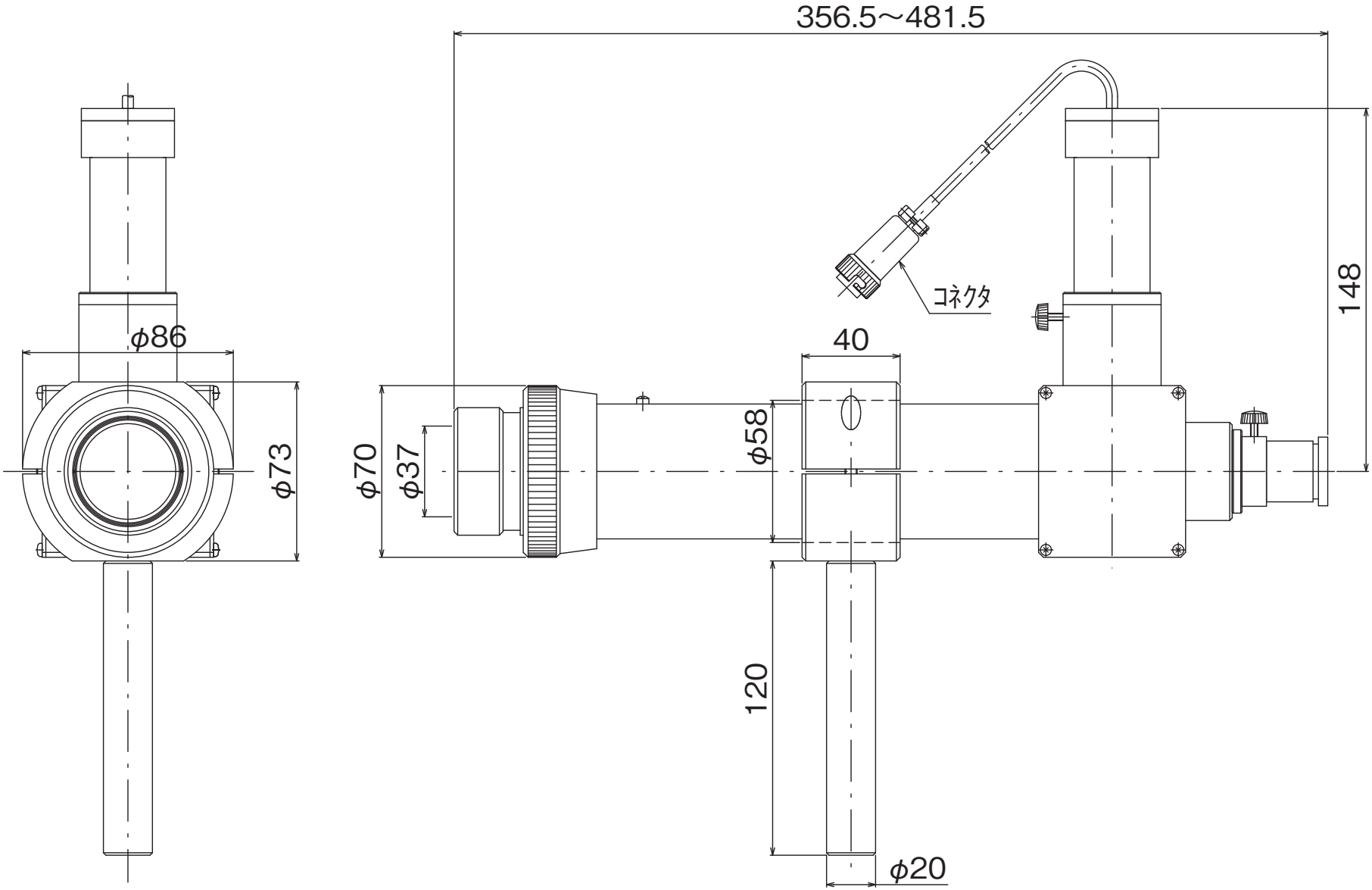
356.5～481.5
コネクタ
148
40
φ86
φ73
φ70
φ37
φ58
120
φ20