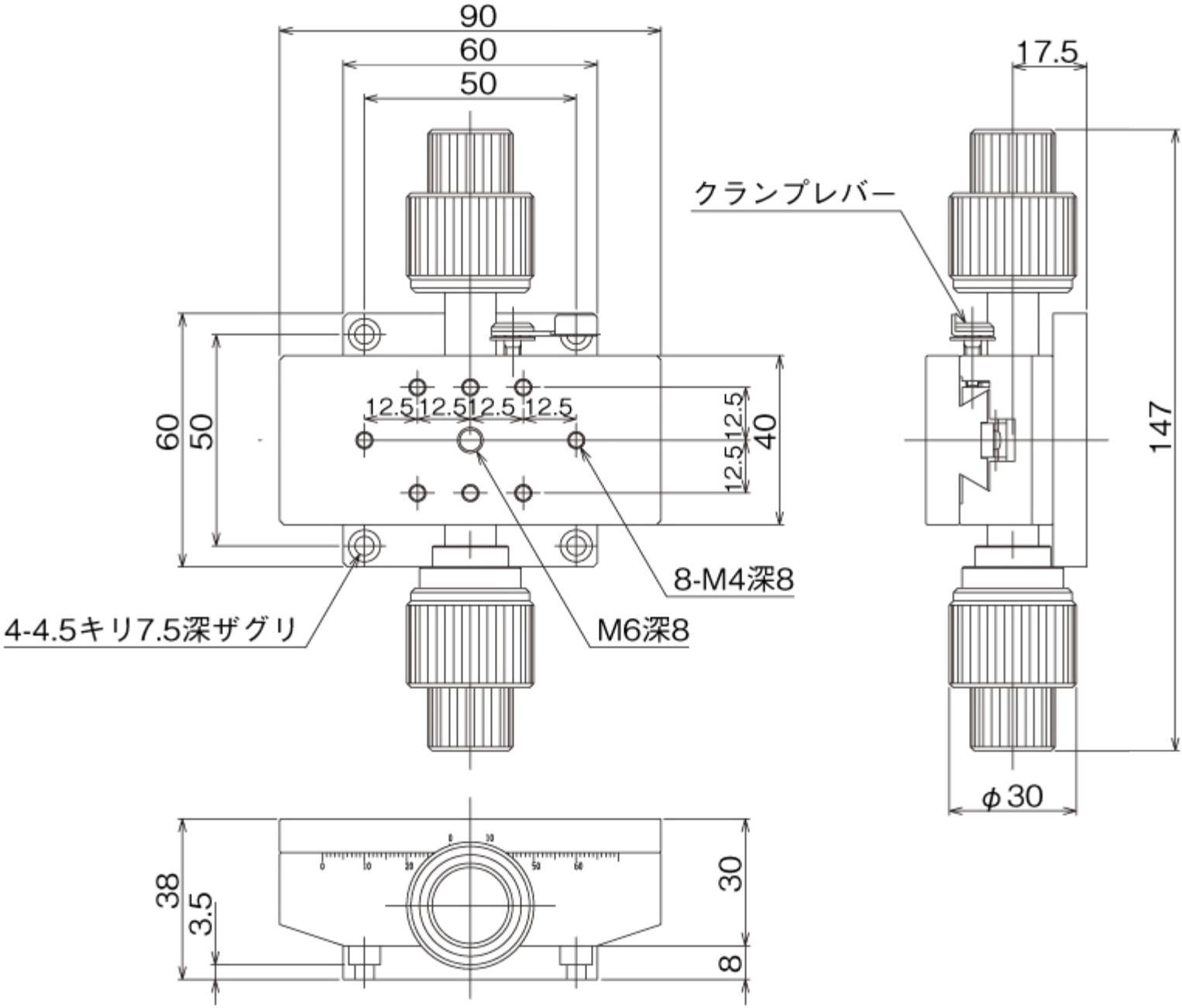
90
60
50
17.5
クランプレバー
60
50
12.5
12.5
12.5
12.5
12.5
12.5
40
147
8-M4深8
4-4.5キリ7.5深ザグリ
M6深8
φ30
38
3.5
30
8