CONTACT
[東京]TEL：03(3257)1911・FAX：03(3257)1915
[大阪]TEL：06(6940)1951・FAX：06(6940)1952
[東北]TEL：0248(28)2293・FAX：03(3257)1915
E-mail：chuo-sales@chuo.co.jp
URL：https://www.chuo.co.jp

ラックピニオン　Zステージ　40×40

D-T方式　ダウンロード　取扱説明書　2DCAD　3DCAD　RoHS2 規制10物質不含有品

▲LV-412

▲LV-412W

▲LV-412S

▲LV-412WS

特長 Sales Point

- 移動ガイドにアリ溝(D-T方式)を使用した移動ユニットです。
- 送り方式にラックピニオンを使用しており、大きな移動量が得られます。
- カメラ、センサなどの位置決め用途に広く利用いただけます。
- 任意の位置で保持力の高いレバー式クランプによる固定が可能です。
- Zブラケットの短い低ブラケットの製品があります。

低ブラケット

製品番号	LV-412L	LV-412WL	LV-412SL	LV-412WSL
製品名	DT　Z軸ステージ　40×40	DT　Z軸ステージ　40×40 (両ハンドル)	DT　Z軸ステージ　40×40 (粗微動ハンドル)	DT　Z軸ステージ　40×40 (粗微動両ハンドル)
価格(税抜)	**¥17,000**	**¥18,000**	**¥26,000**	**¥28,000**
移動方向	Z軸1方向			
ステージ面	40㎜×40㎜			
クランプ方式	レバー式			
操作部取付位置	片ハンドル	両ハンドル	粗微動片ハンドル	粗微動両ハンドル
送り方式	ラックピニオン式			
移動量	10㎜			
移動量／ツマミ1回転	約18㎜		粗動約25.5㎜、微動約3.3㎜	
目量	バーニヤ読み0.1㎜			
感度	0.1㎜			
移動ガイド	アリ			
移動精度	真直度0.03㎜			
耐荷重	19.6N(2kgf)			
質量	0.23kg	0.26kg	0.3kg	0.36kg
主要材質／表面処理	アルミ合金／黒アルマイト梨地			
RoHS指令対応状況	RoHS2 規制10物質不含有品			

通常ブラケット

製品番号	LV-412	LV-412W	LV-412S	LV-412WS
製品名	DT　Z軸ステージ　40×40	DT　Z軸ステージ　40×40 (両ハンドル)	DT　Z軸ステージ　40×40 (粗微動ハンドル)	DT　Z軸ステージ　40×40 (粗微動両ハンドル)
価格(税抜)	**¥17,000**	**¥18,000**	**¥26,000**	**¥28,000**
移動方向	Z軸1方向			
ステージ面	40㎜×40㎜			
クランプ方式	レバー式			
操作部取付位置	片ハンドル	両ハンドル	粗微動片ハンドル	粗微動両ハンドル
送り方式	ラックピニオン式			
移動量	±10㎜			
移動量／ツマミ1回転	約18㎜		粗動約25.5㎜、微動約3.3㎜	
目量	バーニヤ読み0.1㎜			
感度	0.1㎜			
移動ガイド	アリ			
移動精度	真直度0.03㎜			
耐荷重	19.6N(2kgf)			
質量	0.26kg	0.28kg	0.33kg	0.38kg
主要材質／表面処理	アルミ合金／黒アルマイト梨地			
RoHS指令対応状況	RoHS2 規制10物質不含有品			

※掲載製品の外観図面(2D/3D)データはホームページ《https://www.chuo.co.jp》Web製品カタログよりダウンロードできます。

ラックピニオンステージ 手動ステージ

製品の外観図

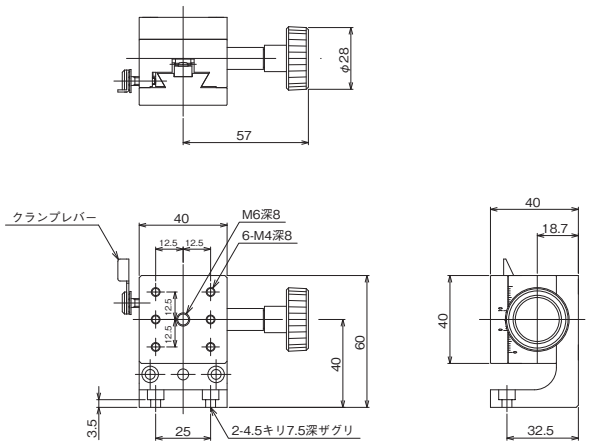

※LV-412Lはホームページを参照ください。 ▲LV-412

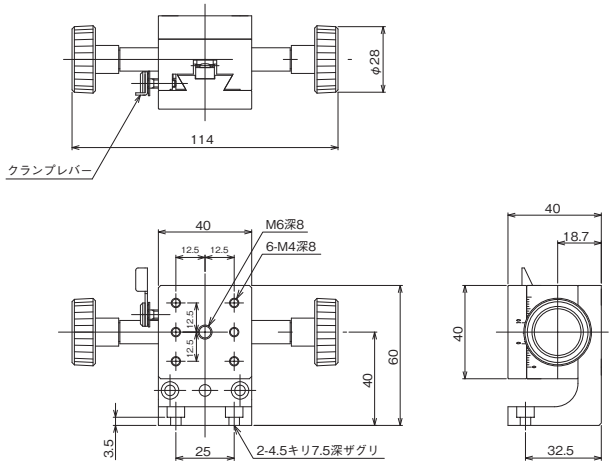

※LV-412WLはホームページを参照ください。 ▲LV-412W

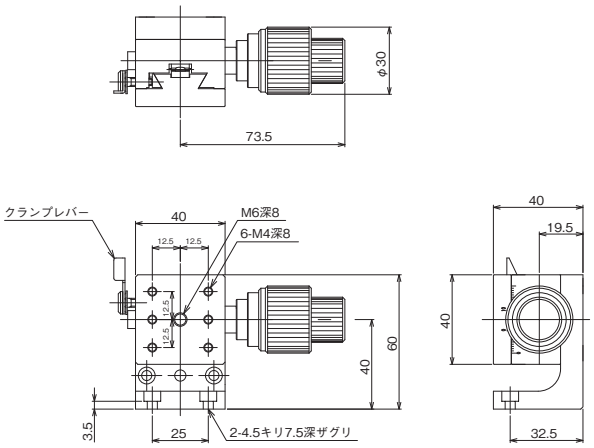

※LV-412SLはホームページを参照ください。 ▲LV-412S

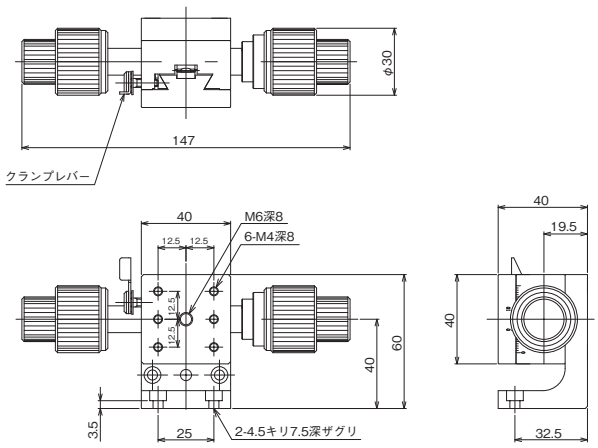

※LV-412WSLはホームページを参照ください。 ▲LV-412WS