手動ステージ ▶ラックピニオンステージ

ラックピニオン　Zステージ　40×60

D-T方式　ダウンロード　取扱説明書　2DCAD　3DCAD　RoHS2 規制10物質不含有品

▲LV-612

▲LV-612W

▲LV-612S

▲LV-612WS

特長 Sales Point

- 移動ガイドにアリ溝(D-T方式)を使用した移動ユニットです。
- 送り方式にラックピニオンを使用しており、大きな移動量が得られます。
- カメラ、センサなどの位置決め用途に広く利用いただけます。
- 任意の位置で保持力の高いレバー式クランプによる固定が可能です。
- Zブラケットの短い低ブラケットの製品があります。

■低ブラケット

製品番号	LV-612L	LV-612WL	LV-612SL	LV-612WSL
製品名	DT　Z軸ステージ　40×60	DT　Z軸ステージ　40×60 (両ハンドル)	DT　Z軸ステージ　40×60 (粗微動ハンドル)	DT　Z軸ステージ　40×60 (粗微動両ハンドル)
価格(税抜)	**¥18,000**	**¥19,000**	**¥27,000**	**¥29,000**
移動方向	Z軸1方向			
ステージ面	40㎜×60㎜			
クランプ方式	レバー式			
操作部取付位置	片ハンドル	両ハンドル	粗微動片ハンドル	粗微動両ハンドル
送り方式	ラックピニオン式			
移動量	15㎜			
移動量／ツマミ1回転	約18㎜		粗動約25.5㎜、微動約3.3㎜	
目量	バーニヤ読み0.1㎜			
感度	0.1㎜			
移動ガイド	アリ			
移動精度	真直度0.03㎜			
耐荷重	19.6N(2kgf)			
質量	0.33kg	0.35kg	0.4kg	0.46kg
主要材質／表面処理	アルミ合金／黒アルマイト梨地			
RoHS指令対応状況	RoHS2 規制10物質不含有品			

■通常ブラケット

製品番号	LV-612	LV-612W	LV-612S	LV-612WS
製品名	DT　Z軸ステージ　40×60	DT　Z軸ステージ　40×60 (両ハンドル)	DT　Z軸ステージ　40×60 (粗微動ハンドル)	DT　Z軸ステージ　40×60 (粗微動両ハンドル)
価格(税抜)	**¥18,000**	**¥19,000**	**¥27,000**	**¥29,000**
移動方向	Z軸1方向			
ステージ面	40㎜×60㎜			
クランプ方式	レバー式			
操作部取付位置	片ハンドル	両ハンドル	粗微動片ハンドル	粗微動両ハンドル
送り方式	ラックピニオン式			
移動量	±15㎜			
移動量／ツマミ1回転	約18㎜		粗動約25.5㎜、微動約3.3㎜	
目量	バーニヤ読み0.1㎜			
感度	0.1㎜			
移動ガイド	アリ			
移動精度	真直度0.03㎜			
耐荷重	19.6N(2kgf)			
質量	0.36kg	0.38kg	0.42kg	0.48kg
主要材質／表面処理	アルミ合金／黒アルマイト梨地			
RoHS指令対応状況	RoHS2 規制10物質不含有品			

※掲載製品の外観図面(2D/3D)データはホームページ《https://www.chuo.co.jp》Web製品カタログよりダウンロードできます。

ラックピニオンステージ 手動ステージ

製品の外観図

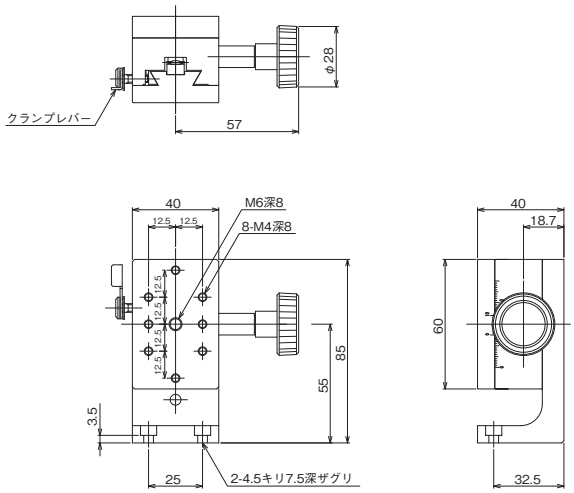

※LV-612Lはホームページを参照ください。 ▲LV-612

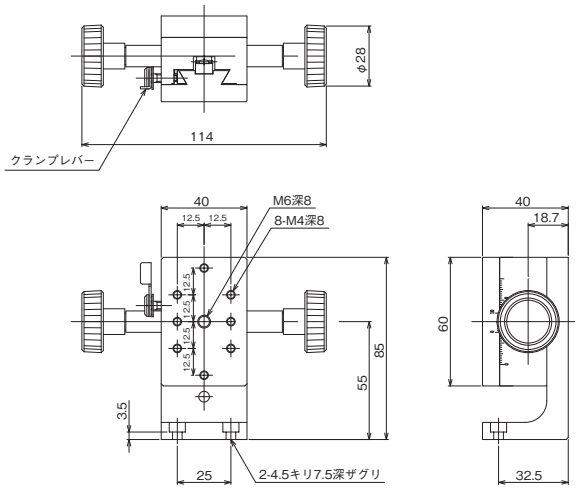

※LV-612WLはホームページを参照ください。 ▲LV-612W

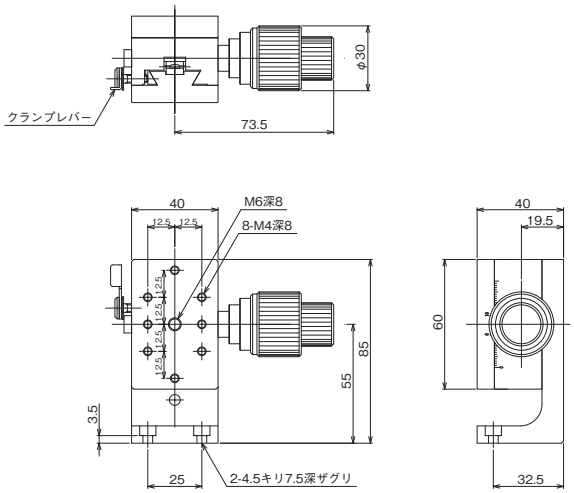

※LV-612SLはホームページを参照ください。 ▲LV-612S

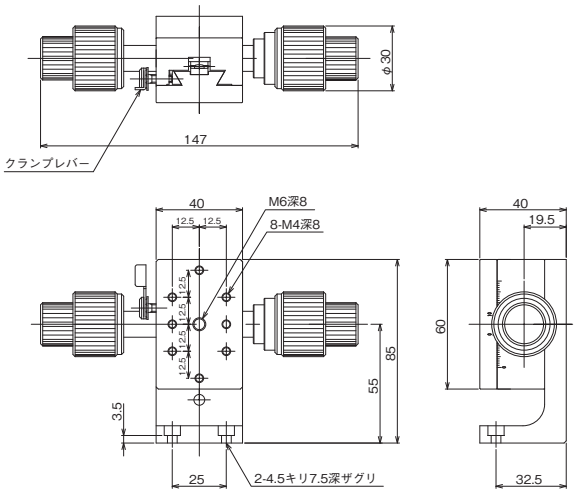

※LV-612WSLはホームページを参照ください。 ▲LV-612WS