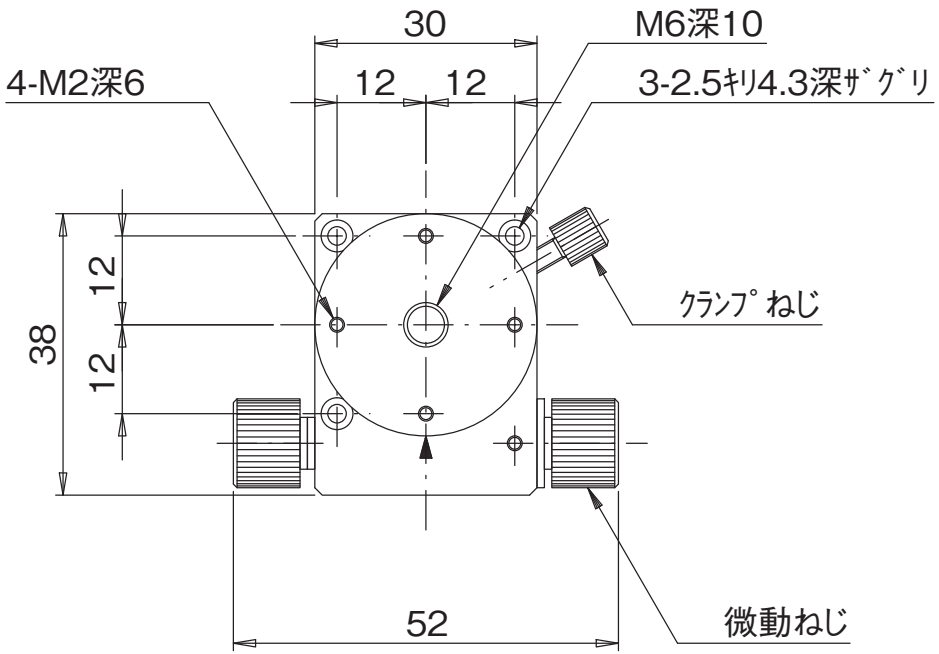
30
M6深10
4-M2深6
12
12
3-2.5ｷﾘ4.3深ｻﾞｸﾞﾘ
12
38
12
ｸﾗﾝﾌﾟねじ
52
微動ねじ

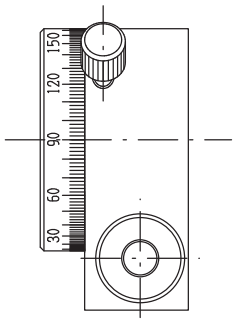
150
120
90
60
30

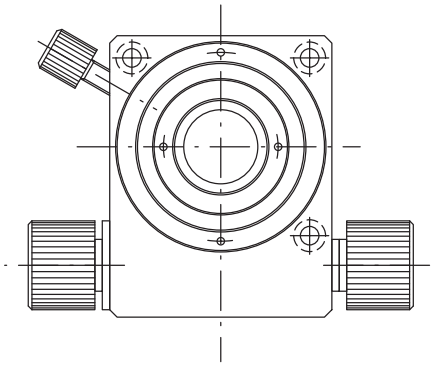

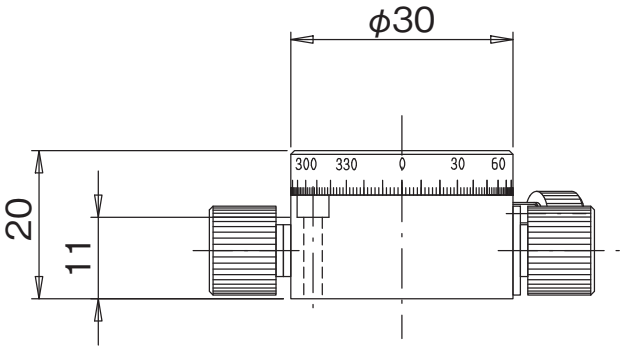
φ30
300
330
0
30
60
20
11