CONTACT
[東京]TEL：03(3257)1911・FAX：03(3257)1915
[大阪]TEL：06(6940)1951・FAX：06(6940)1952
[東北]TEL：0248(28)2293・FAX：03(3257)1915
E-mail：chuo-sales@chuo.co.jp
URL：https://www.chuo.co.jp

ハイグレードアルミ　XYZ回転ステージ　φ60、φ70

HG-VCR 方式　ダウンロード　取扱説明書　2DCAD　3DCAD　RoHS2 規制10物質不含有品

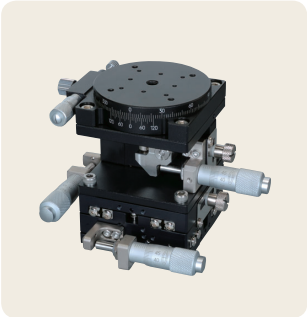
▲TR-6047-S1

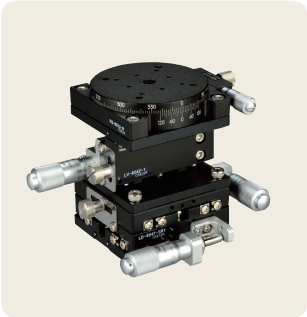
▲TR-6047-SR1

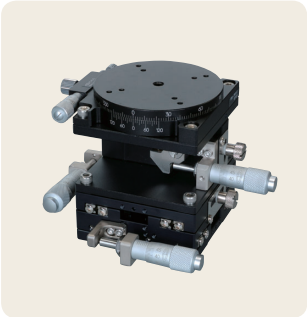
▲TR-7047-S1

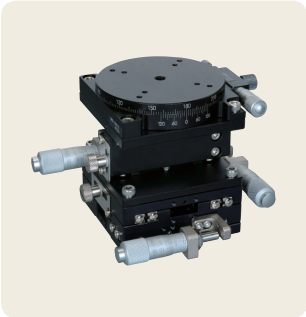
▲TR-7047-SR1

特長 Sales Point

- ハイグレードアルミXYステージとハイグレードZ昇降、微動回転ステージを組み合わせたXYZ回転ステージです。
- 標準型、対称型があり左右対称が構成できます。
- カメラ、センサ、ワークなどの精密位置決め用途に広く利用いただけます。

製品番号(標準型)	TR-6047-S1	TR-7047-S1
製品番号(対称型)	TR-6047-SR1	TR-7047-SR1
製品名	ハイグレードアルミXYZ回転ステージ　φ60	ハイグレードアルミXYZ回転ステージ　φ70
価格(税抜)	¥128,000	¥144,000
移動方向	XYZ回転4方向	
ステージ面	φ60㎜	φ70㎜
クランプ方式	XYZ軸 板クランプ、回転軸 複合クランプ	
操作部取付位置	XY軸 サイド　※-SR1はXY軸逆サイド	
送り方式	XYZ軸　CMH-13RM、回転　CMH-6.5RA(各軸標準マイクロメータ)	
移動量	XY軸±6.5㎜、Z軸0～10㎜、回転軸 粗動360°、微動±5°	
移動量／ツマミ1回転	XYZ軸0.5㎜、回転軸 約0.80°	XYZ軸0.5㎜、回転軸 約0.70°
目量	XYZ軸　マイクロメータ式0.01㎜、回転軸　バーニヤ読み10′／マイクロメータ式0.01㎜(1目盛約0.016°)	XYZ軸　マイクロメータ式0.01㎜、回転軸　バーニヤ読み10′／マイクロメータ式0.01㎜(1目盛約0.014°)
感度	XYZ軸　0.003㎜	
移動ガイド	XYZ軸　HG-VCR(V溝とクロスローラ)、回転軸　すり合わせ	
移動精度	真直度　XY軸0.002㎜、Z軸0.003㎜、心円度　回転軸0.04㎜、面振れ　回転軸0.02㎜	真直度　XY軸0.002㎜、Z軸0.005㎜、心円度　回転軸0.04㎜、面振れ　回転軸0.02㎜
XY直交度	0.01㎜	
耐荷重	29.4N(3kgf)	
質量	0.89kg	1.11kg
主要材質／表面処理	XY回転軸 アルミ合金／黒アルマイト梨地、Z軸 ステンレス、アルミ合金／黒色酸化クロム、黒アルマイト梨地	
RoHS指令対応状況	RoHS2 規制10物質不含有品	

※Zステージについては、左右対称ではありません。詳細は各製品の外観図をご確認ください。
※掲載製品の外観図面(2D/3D)データはホームページ《https://www.chuo.co.jp》Web製品カタログよりダウンロードできます。

ハイグレードステージ 手動ステージ

製品の外観図

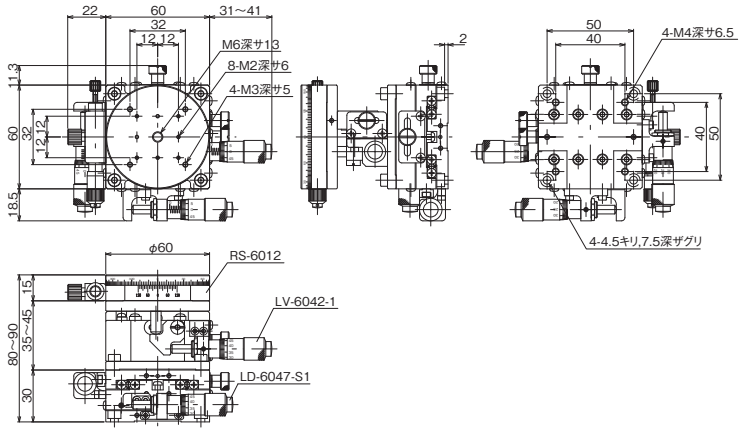

▲ TR-6047-S1

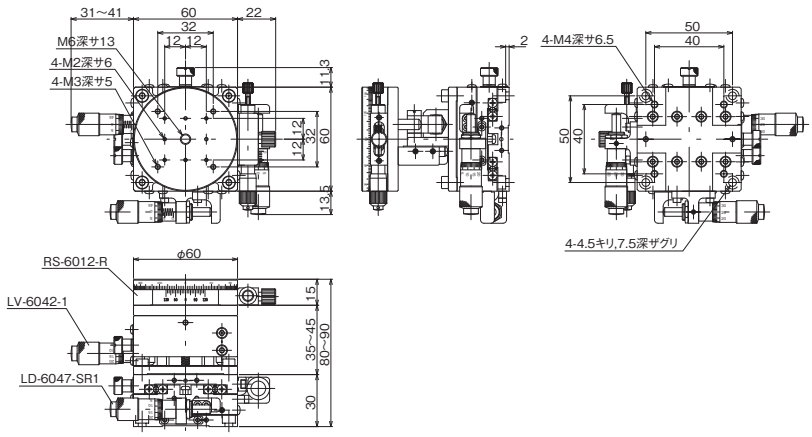

▲ TR-6047-SR1

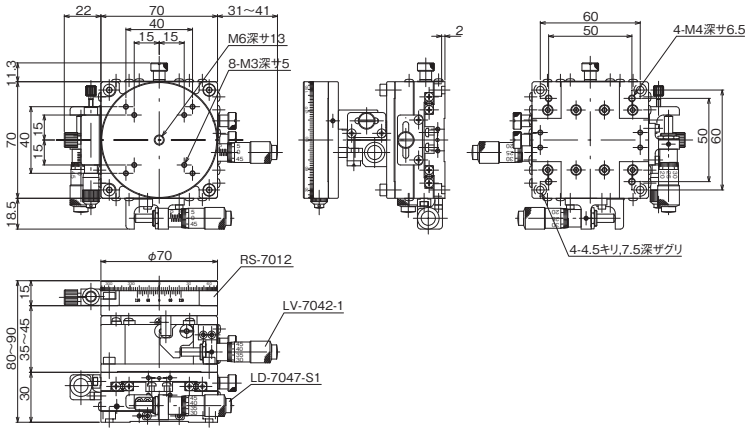

▲ TR-7047-S1

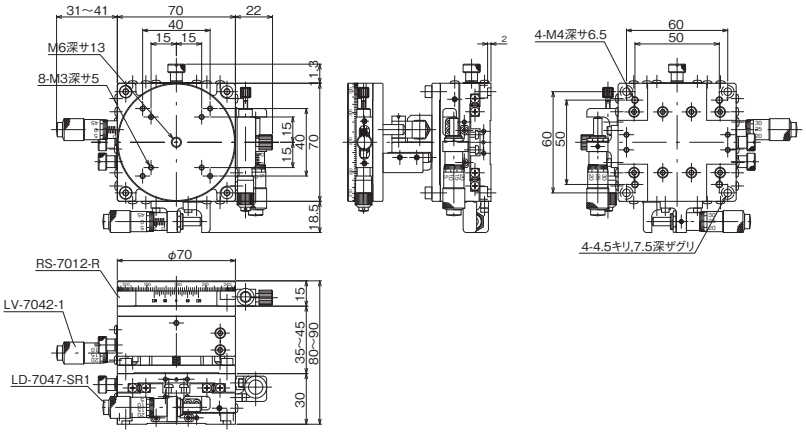

▲ TR-7047-SR1