ステージ用アクセサリ ▶スペーサ

スペーサ

ダウンロード 2DCAD

RoHS2 規制10物質不含有品

▲SS-4002

▲SS-5002

▲SS-608

▲SS-613

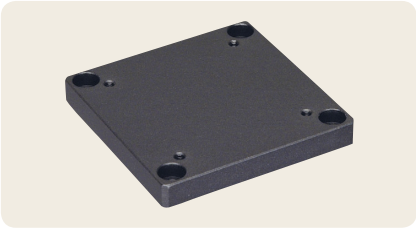
▲SS-6002

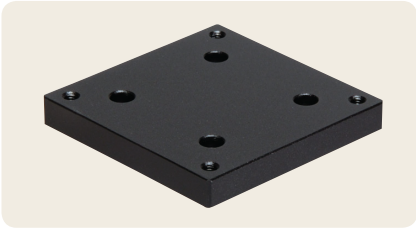
▲SS-6012

特長 Sales Point

- SS-4002、SS-5002、SS-6002は一回り小さいサイズを組み合わせるためのスペーサです。
- SS-608はステージ面が40㎜×60㎜、40㎜×90㎜、40㎜×140㎜のラックピニオンステージに、ステージ面が60㎜×60㎜、φ90㎜以上のステージを取り付けるためのスペーサです。
- SS-613は長作動ステージLS-414シリーズに、ステージ面が60㎜×60㎜、φ60㎜以上のステージを取り付けるためのスペーサです。
- SS-6012はφ60のハイグレード回転ステージに取り付けるスペーサです。

製品番号	製品名	価格(税抜)	質量	主要材質／表面処理	RoHS指令対応状況
SS-4002	40㎜角用スペーサ	改定¥3,000	0.03kg	アルミ合金／黒アルマイト梨地	RoHS2 規制10物質不含有品
SS-5002	50㎜角用スペーサ	改定¥3,000	0.05kg		
SS-608	ラックピニオンステージ用スペーサ	改定¥4,000	0.08kg		
SS-613	長作動ステージ用スペーサ	¥4,000	0.08kg		
SS-6002	60㎜角用スペーサ	改定¥3,000	0.07kg		
SS-6012	60㎜角用スペーサ	¥3,600	0.07kg		

※掲載製品の外観図面(2D/3D)データはホームページ《https://www.chuo.co.jp》Web製品カタログよりダウンロードできます。

製品の外観図

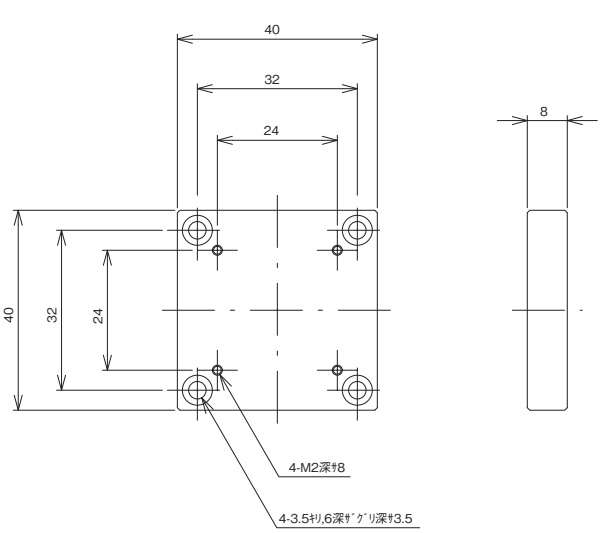

▲SS-4002

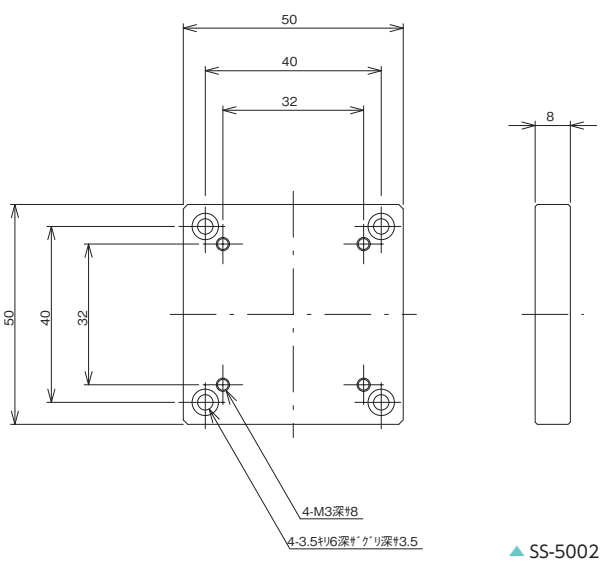

▲SS-5002

スペーサ ステージ用アクセサリ

製品の外観図

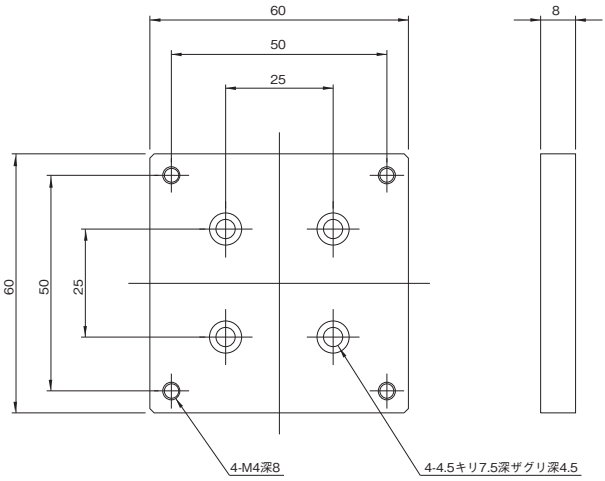

▲SS-608

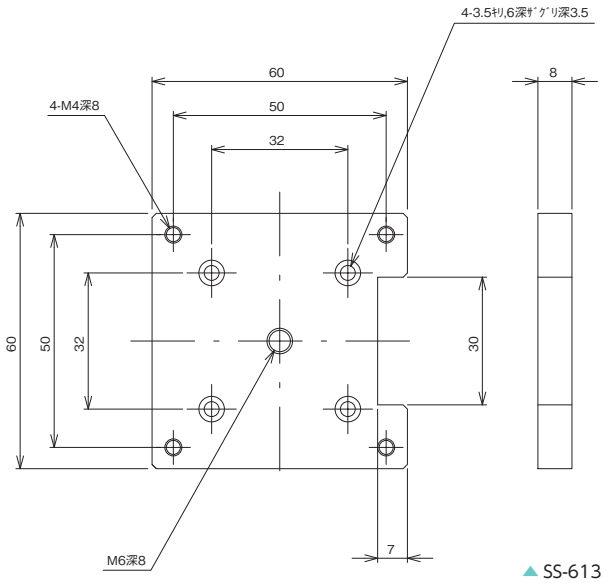

▲SS-613

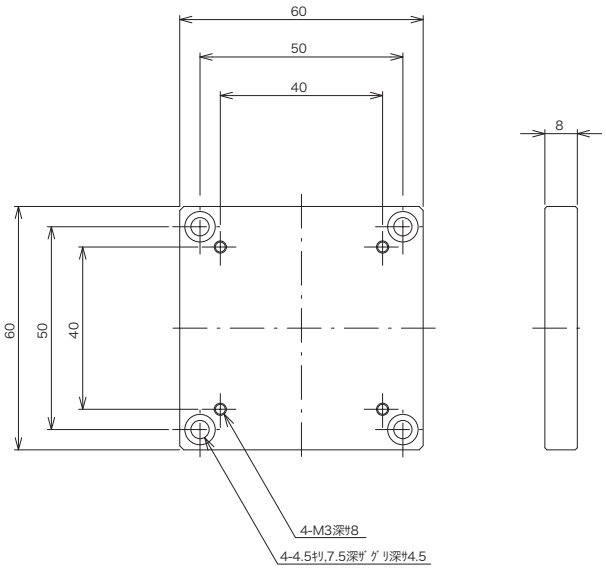

▲SS-6002

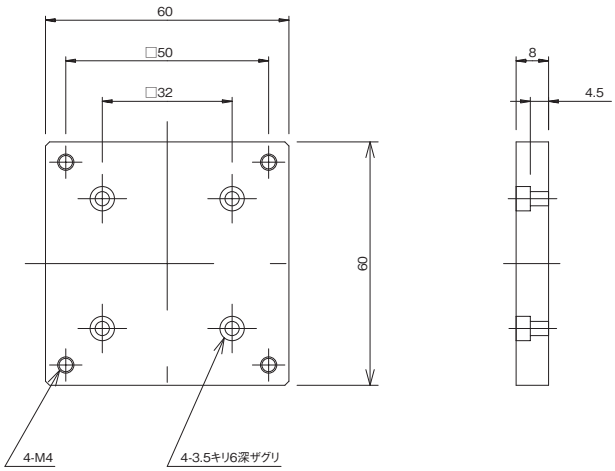

▲SS-6012