顕微鏡用自動化製品 顕微鏡用XYステージ

ウェハホルダ、ガラスプレート、アルミプレート

RoHS2 規制10物質不含有品

▲MSS-WH

▲MSS-GP

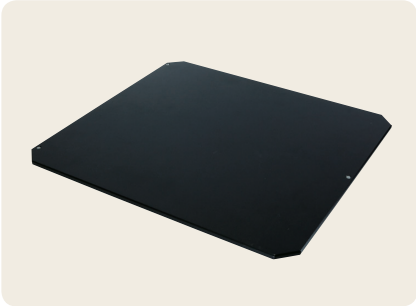

▲MSS-AL

ウェハホルダ

製品番号	製品名	価格(税抜)
MSS-100A-4WH	ウェハホルダ 3,4インチ用	¥42,000
MSS-150A-4WH	ウェハホルダ 3,4インチ用	¥43,000
MSS-150A-6WH	ウェハホルダ 4,5,6インチ用	¥45,000
MSS-200A-4WH	ウェハホルダ 3,4インチ用	¥48,000
MSS-200A-6WH	ウェハホルダ 4,5,6インチ用	¥50,000
MSS-200A-8WH	ウェハホルダ 6,8インチ用	¥55,000
MSS-300A-30WH	ウェハホルダ 8インチ,300㎜用	¥75,000

※SEMI規格のウェハサイズに対応しています。

特長 Sales Point

- MSS-A/B/C/Dシリーズ共通のウェハホルダです。
- 3インチから300㎜ウェハまで幅広く対応しています。
- 3点の調整ねじが付いており、平行調整が可能です。
- 特別注文にてバキュームチャックなども承ります。
  (参照：~~472~~ 490ページ、~~474~~ 492ページ吸着プレート)

ガラスプレート

製品番号	製品名	価格(税抜)
MSS-50A-GP	ガラスプレート MSS-50C用	¥10,000
MSS-50WA-GP	ガラスプレート MSS-50WC用	¥13,000
MSS-100A-GP	ガラスプレート MSS-100C用	¥14,000
MSS-150A-GP	ガラスプレート MSS-150C用	¥15,000
MSS-200A-GP	ガラスプレート MSS-200C用	¥20,000
MSS-300A-GP	ガラスプレート MSS-300C用	¥35,000

- MSS-A/B/C/Dシリーズ共通のガラスプレートです。
- 標準付属のアルミプレートと交換することにより透過照明に対応いたします。

アルミプレート

製品番号	製品名	価格(税抜)
MSS-50A-AL	アルミプレート MSS-50C用	¥10,000
MSS-50WA-AL	アルミプレート MSS-50WC用	¥13,000
MSS-100A-AL	アルミプレート MSS-100C用	¥14,000
MSS-150A-AL	アルミプレート MSS-150C用	¥15,000
MSS-200A-AL	アルミプレート MSS-200C用	¥20,000
MSS-300A-AL	アルミプレート MSS-300C用	¥35,000

- MSS-A/B/C/Dシリーズ共通の標準付属アルミプレートです。
- 3点の調整ねじが付いており、平行調整が可能です。
- お客様のワークに合わせて追加工も別途承ります。

製品の外観図

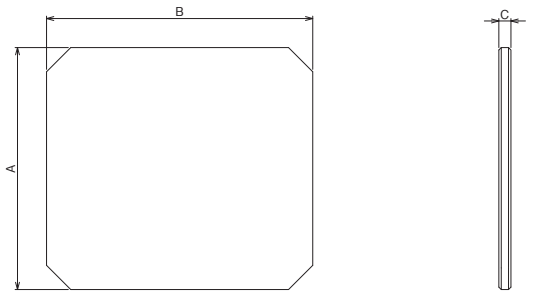

製品番号	A(㎜)	B(㎜)	C(㎜)
MSS-50A-GP	100	110	5
MSS-50WA-GP	100	160	5
MSS-100A-GP	140	140	5
MSS-150A-GP	190	210	5
MSS-200A-GP	250	270	5
MSS-300A-GP	345	370	5

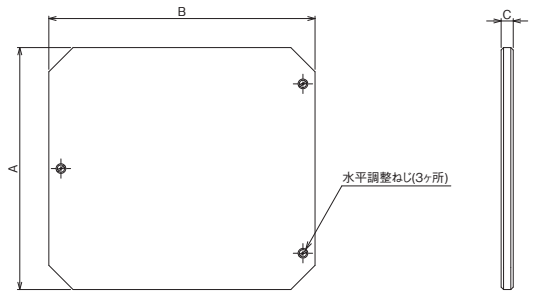

製品番号	A(㎜)	B(㎜)	C(㎜)
MSS-50A-AL	100	110	5
MSS-50WA-AL	100	160	5
MSS-100A-AL	140	140	5
MSS-150A-AL	190	210	5
MSS-200A-AL	250	270	5
MSS-300A-AL	345	370	5

※2023.9.11 参照ページ 誤植訂正 誤:472ページ → 正:490ページ、誤:474ページ → 正:492ページ

顕微鏡用XYステージ◀ 顕微鏡用自動化製品◀

製品の外観図

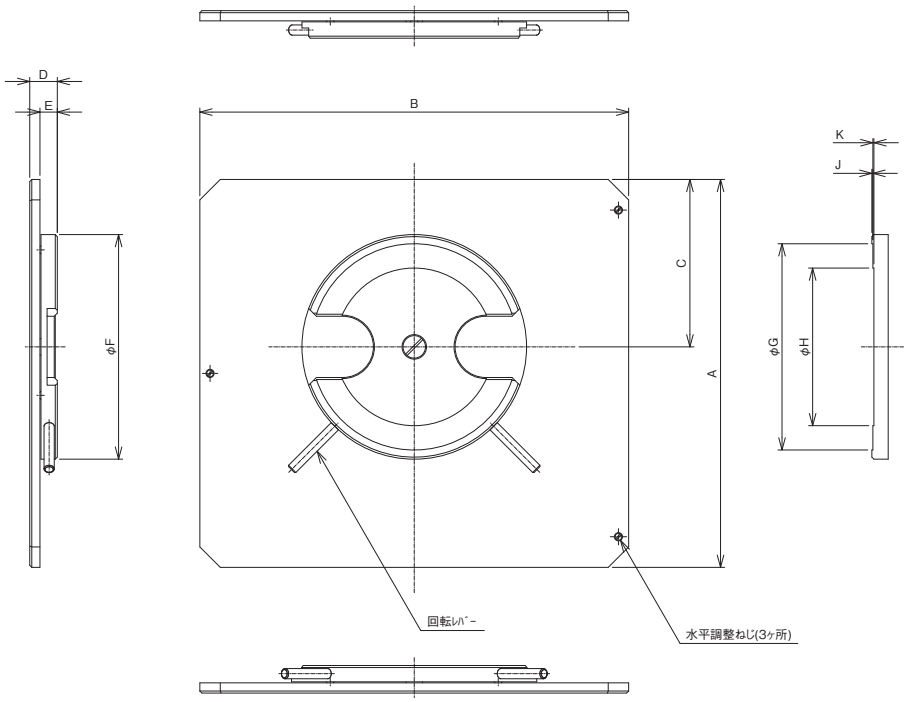

製品番号	A(mm)	B(mm)	C(mm)	D(mm)	E(mm)	F(mm)	G(mm)	H(mm)	J(mm)	K(mm)
MSS-100A-4WH	140	140	70	13.5	8.5	110	101	77.2	0.5	0.5
MSS-150A-4WH	190	210	82	13.5	8.5	110	101	77.2	0.5	0.5
MSS-200A-4WH	250	270	115	13.5	8.5	110	101	77.2	0.5	0.5
MSS-200A-8WH	250	270	115	13.5	8.5	220	201	151	0.5	0.5
MSS-300A-30WH	345	370	158	13.5	8.5	310	301	201	0.5	0.5

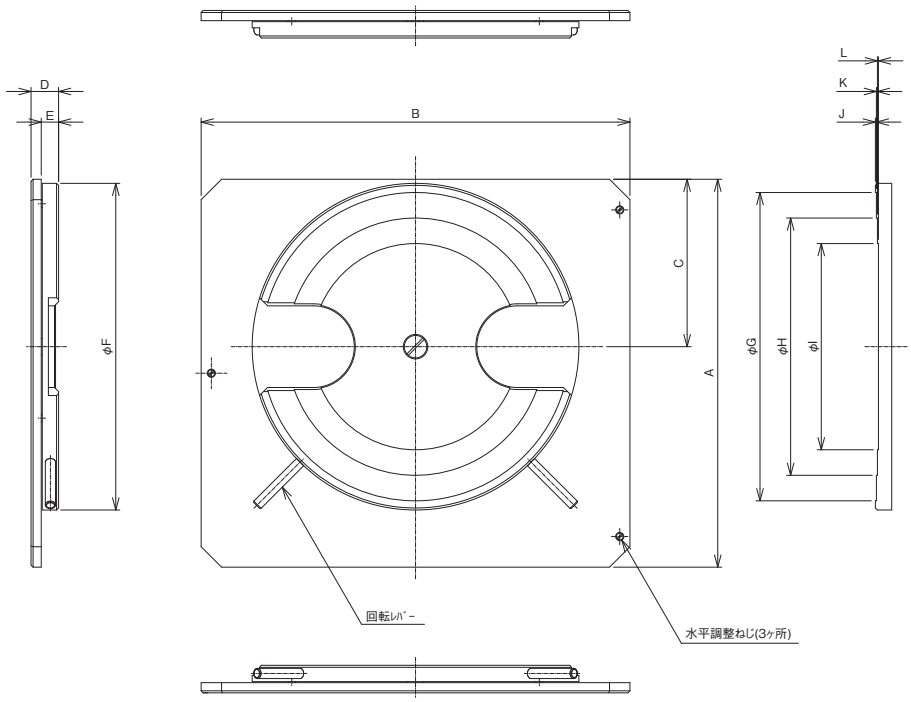

製品番号	A(mm)	B(mm)	C(mm)	D(mm)	E(mm)	F(mm)	G(mm)	H(mm)	I(mm)	J(mm)	K(mm)	L(mm)
MSS-150A-6WH	190	210	82	13.5	8.5	160	151	126	101	0.5	0.5	0.5
MSS-200A-6WH	250	270	115	13.5	8.5	160	151	126	101	0.5	0.5	0.5