オートフォーカス顕微鏡

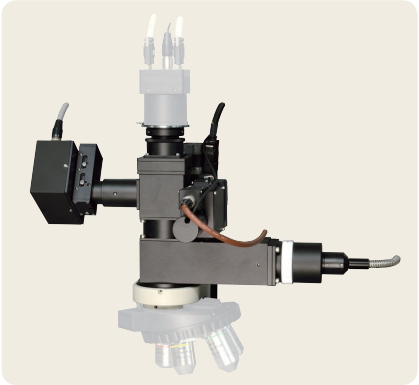

▲ AF-WF(AF-WF S2-N60WP)

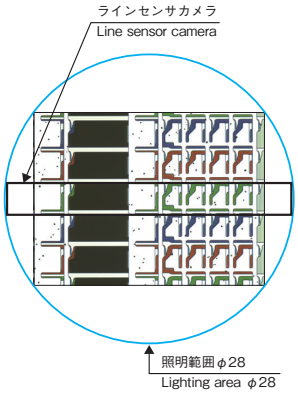

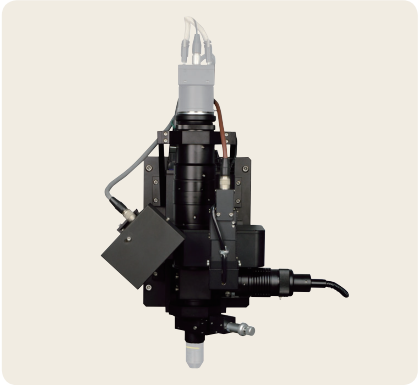

▲ AF-WM(AF-WM S2-N60WP)

特長 Sales Point

- 最大φ28㎜、1.1型相当のカメラ撮像面まで対応可能な広視野対応のオートフォーカス顕微鏡です。
- (株)ニコン製対物レンズCF/ICシリーズ、CFI60シリーズ、オリンパス(株)製対物レンズUIS2シリーズ、および(株)ミツトヨ製対物レンズに対応します。
- ガラスやプラスチックなどの透明体表面へもオートフォーカス可能です。
- 窪みや穴のある表面にも対応します。
- マクロからミクロまで幅の広い倍率に対応可能です。
- カメラマウントを変更することでCマウント、Fマウントに対応可能です。
- 多様な観察が可能(明視野、偏光、微分干渉観察)。
- AF-WMは振動にも強く装置組込みに最適。

※撮像範囲は、対物レンズや試料の条件により異なります。

製品番号		AF-WF(AF-WF S2-N60WP)
製品名		オートフォーカス顕微鏡(広視野タイプ)
対物レンズ		ニコン、オリンパス、ミツトヨ
カメラ		Cマウントカメラ(1インチ以下)、Fマウントカメラ(φ28㎜、1.1インチ相当)
駆動部	型式	AF-61ZA
	最小分解能	0.078μm
	移動量	標準4㎜(10㎜まで設定可能)
ケーブル		センサ用ロボットケーブル、パターン用ロボットケーブル、モータ用ロボットケーブル　各3m標準
合焦方式		ラインセンサ方式
合焦条件(参考値)	サーチタイム	0.3秒(サーチ範囲±250μm(対物レンズ20×))
AF精度		焦点深度の1/4

製品番号		AF-WM(AF-WM S2-N60WP)
製品名		オートフォーカス顕微鏡(微分干渉対応)
対物レンズ		ニコン、オリンパス、ミツトヨ
カメラ		Cマウントカメラ(1インチ以下)、Fマウントカメラ(φ28㎜、1.1インチ相当)
駆動部	型式	AF-461ZA
	最小分解能	0.078μm
	移動量	標準4㎜(~~10㎜~~20まで設定可能)
ケーブル		センサ用ロボットケーブル、パターン用ロボットケーブル、モータ用ロボットケーブル　各3m標準
合焦方式		ラインセンサ方式
合焦条件(参考値)	サーチタイム	0.3秒(サーチ範囲±250μm(対物レンズ20×))
AF精度		焦点深度の1/4

※ケーブル長15mまで実績あり
※AF精度、サーチタイムは試料の条件等により異なります。
※対物レンズ、カメラはご支給ください。

動画で紹介
オートフォーカス顕微鏡

※2023.4.6　AF-WM　移動量　誤植訂正　誤:10mm → 正:20mm