CONTACT
[東京]TEL：03(3257)1911・FAX：03(3257)1915
[大阪]TEL：06(6940)1951・FAX：06(6940)1952
[東北]TEL：0248(28)2293・FAX：03(3257)1915
E-mail：eigyou@chuo.co.jp
URL：www.chuo.co.jp

# ▶オプティカルエレメント▷光学用ミラー



## トロイダルミラー　製造中止品

⬆トロイダルミラー

ミラー面が円環面(トロイダル面)で、２つの異なった曲率を持つミラーです。
第１焦点から出た光が第２焦点に集光できます。
レンズ、ミラー、レンズの３つの光学部品が１つになった機能を持ちます。
トロイダル面の反射だけによるため、波長の影響を受けず、色収差は発生しません。

| | |
|---|---|
| 材質 | テンパックスフロート |
| コーティング | Al＋$MgF_2$ |
| 焦点距離交差 | ±2% |
| 外形公差 | ±0.2㎜ |

球面レンズ光学系は、色収差が発生しますが、トロイダルミラーの場合は、反射光学系なので、色収差はゼロで、紫外線、可視光、赤外光も同一の集光点に集光します。

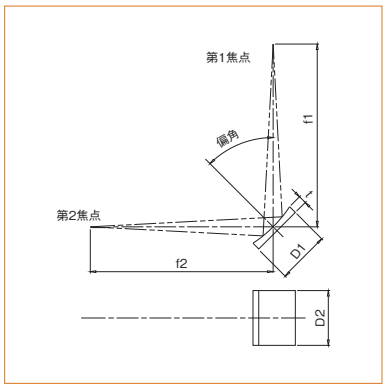


寸法図

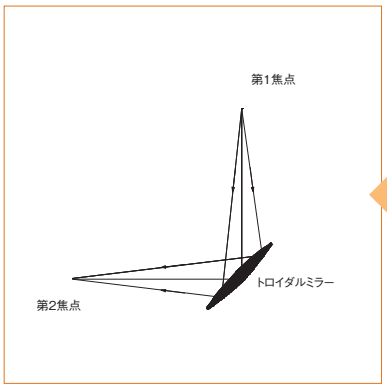


トロイダル光学系

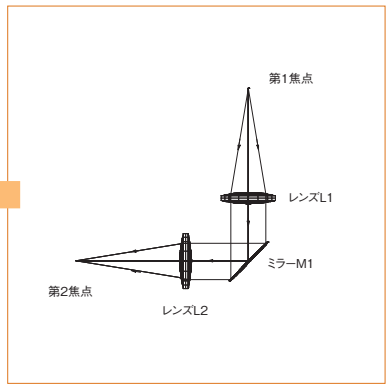


球面レンズ光学系

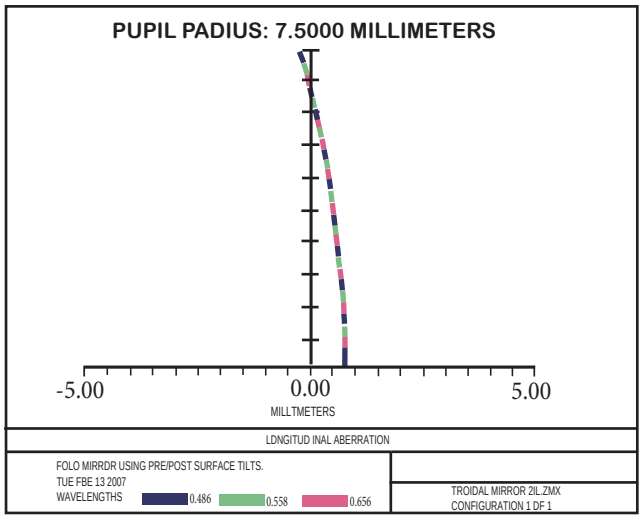


トロイダルミラーの色収差図

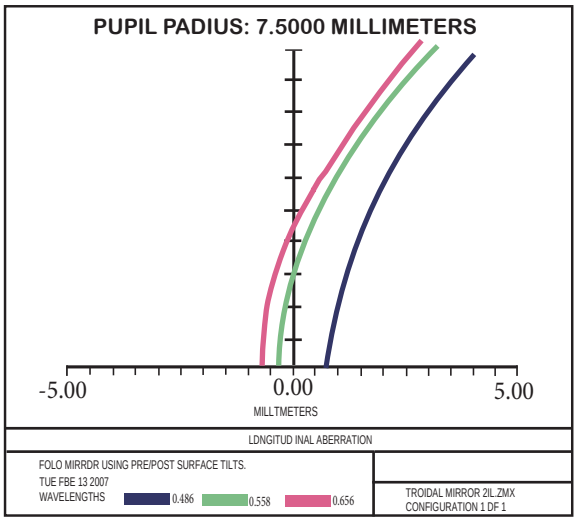


球面レンズの色収差図

■トロイダルミラー

| 製品番号 | 製品名 | 価格 | 外形寸法 D1×D2(㎜) | 焦点距離 f1(㎜) | 焦点距離 f2(㎜) | 厚み t(㎜) | 偏角(°) |
|---|---|---|---|---|---|---|---|
| 製造中止品 CMT-4055-100 | トロイダルミラー | ¥316,000 | 40×55 | 100 | 100 | 15 | 45 |
| 製造中止品 CMT-4055-300 | トロイダルミラー | ¥304,000 | 40×55 | 300 | 300 | 10 | 45 |
| 製造中止品 CMT-5070-100 | トロイダルミラー | ¥344,000 | 50×70 | 100 | 100 | 20 | 45 |
| 製造中止品 CMT-5070-300 | トロイダルミラー | ¥330,000 | 50×70 | 300 | 300 | 12 | 45 |

※標準品としては、焦点距離１L1:焦点距離２L2が1:1ですが、別途ご指定の比率の物も承ります。また、偏角が45°でない物も承ります。

※2021年11月1日　トロイダルミラーは製造中止いたしました。