CONTACT
[東京]TEL：03(3257)1911・FAX：03(3257)1915
[大阪]TEL：06(6940)1951・FAX：06(6940)1952
[東北]TEL：0248(28)2293・FAX：03(3257)1915
E-mail：chuo-sales@chuo.co.jp
URL：https://www.chuo.co.jp

工作顕微鏡 スタンド

スタンド

ダウンロード 2DCAD

RoHS2 規制10物質不含有品

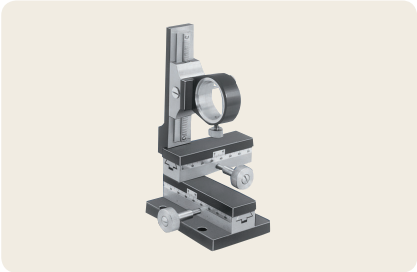

▲LT-211
O型メカニカルスタンド

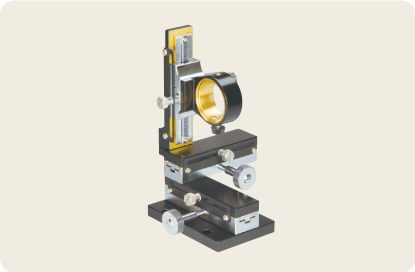

▲LT-211CL
O型メカニカルスタンド　(クランプ付)

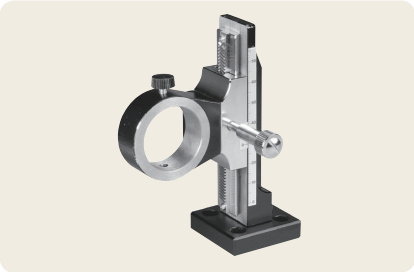

▲TS-O-Z1
O-Z型スタンド

特長 Sales Point

- 工作顕微鏡「ツールスコープ」を取り付け、位置合わせ等ができるスタンドです。
- スタンドの機能としてピント合せ方向が1つまたは3つの製品、可動範囲の広い製品、微動・粗動調整ができる製品などがあります。
- TS-O-Z1型スタンドは当社ラックピニオンステージにとりつけることができ、鏡筒を縦向きで60㎜移動できます。
- ツールスコープを固定できる鏡筒ホルダφ30H8が付いています。
- ツールスコープは中央精機(株)の登録商標です。

製品番号	製品名	価格(税抜)	移動方向	移動量	鏡筒ホルダ	質量
LT-211	O型メカニカルスタンド	改定¥46,000	XYZ軸3方向	60㎜	φ30H8	1.4kg
LT-211CL	O型メカニカルスタンド(クランプ付)	改定¥52,000				
TS-O-Z1	O-Z型スタンド	改定¥29,000	Z軸1方向			0.5kg

※掲載製品の外観図面(2D/3D)データはホームページ《https://www.chuo.co.jp》Web製品カタログよりダウンロードできます。

製品の外観図

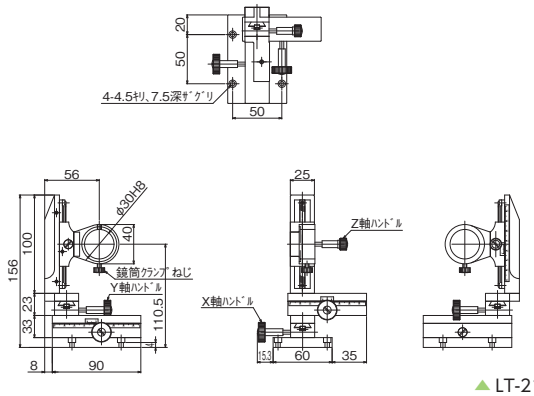

▲LT-211

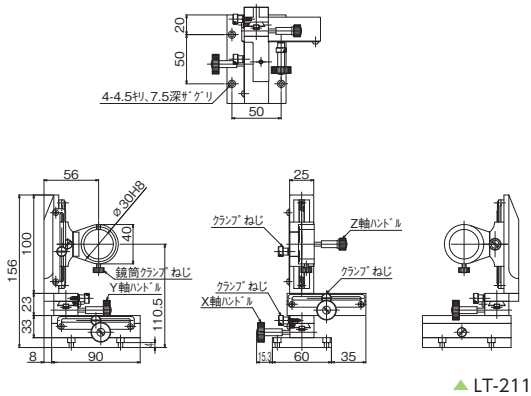

▲LT-211CL

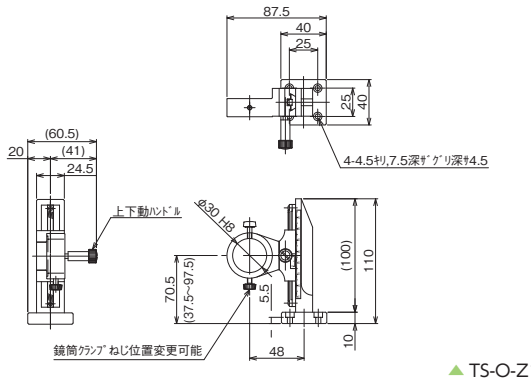

▲TS-O-Z1

LT-211使用例

TS-O-Z1使用例