CONTACT
[東京]TEL：03(3257)1911・FAX：03(3257)1915
[大阪]TEL：06(6940)1951・FAX：06(6940)1952
[東北]TEL：0248(28)2293・FAX：03(3257)1915
E-mail：chuo-sales@chuo.co.jp
URL：https://www.chuo.co.jp

透過型フィックスステージ

ダウンロード　取扱説明書　2DCAD　3DCAD

RoHS2 規制10物質不含有品

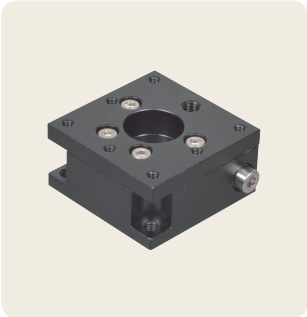

▲RS-P4051FX

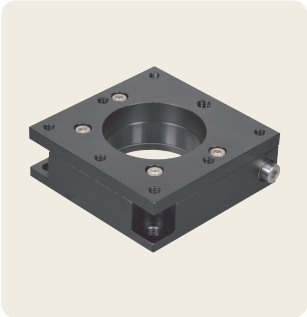

▲RS-P6051FX

▲TD-A4051FX

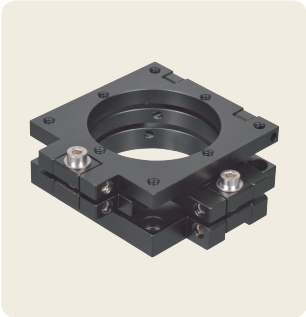

▲TD-A6051FX

特長 Sales Point

- クランプレスの、位置調整後に動かないステージです。
- 特殊機構により、バックラッシを防止しています。
- 位置調整は六角レンチを使用します。　※六角レンチは付属しておりません。お客様にてご用意ください。
- 六角レンチに替わり特殊形状のレンチに対応させることも可能です(オプション)。
- 常に位置調整が必要なワークより、むしろカメラやセンサなどの位置調整後に移動させたくないワークに最適です。
- ステージ中心が透過穴になっています。
- 水平設置だけでなく、垂直・逆さ方向の設置も可能です。

製品番号	RS-P4051FX	RS-P6051FX	TD-A4051FX	TD-A6051FX
製品名	透過型回転フィックスステージ　40×40	透過型回転フィックスステージ　60×60	アライメント用二軸傾斜フィックスステージ　40×40	アライメント用二軸傾斜フィックスステージ　60×60
価格(税抜)	改定¥42,000	改定¥44,000	¥46,000	¥48,000
移動方向	回転方向		傾斜2方向	
ステージ高さ	20㎜		25㎜	
ステージ面	40㎜×40㎜	60㎜×60㎜	40㎜×40㎜	60㎜×60㎜
クランプ方式	クランプレス			
送り方式	送りねじ　P=0.7㎜			
移動量	±10°		±1.5°	
移動ガイド	すり合わせ		ピボット	
耐荷重	24.5N(2.5kgf)			
質量	0.09kg	0.16kg	0.08kg	0.13kg
主要材質	アルミ合金/黒アルマイト梨地			
RoHS指令対応状況	RoHS2 規制10物質不含有品			

※掲載製品の外観図面(2D/3D)データはホームページ《https://www.chuo.co.jp》Web製品カタログよりダウンロードできます。
※設置方向によっては耐荷重に制限があります。詳しくはお問い合わせください。
※特許取得済み

製品の外観図

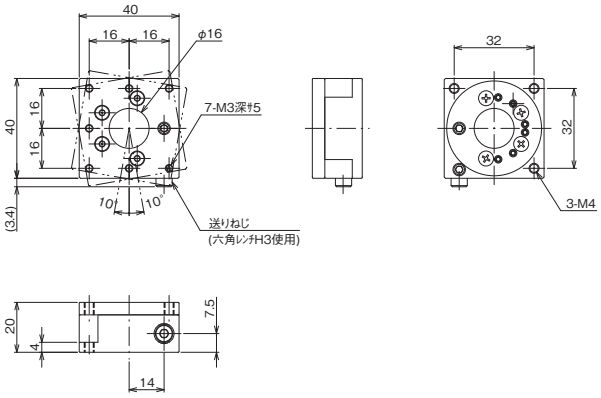

▲ RS-P4051FX

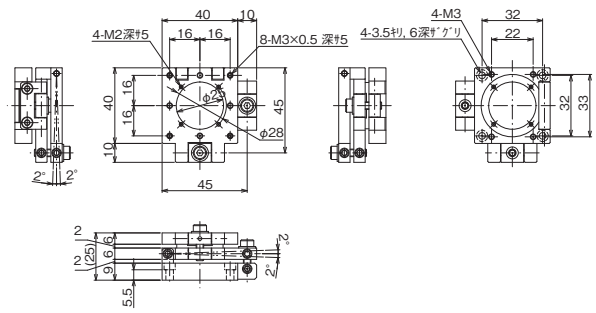

▲ TD-A4051FX

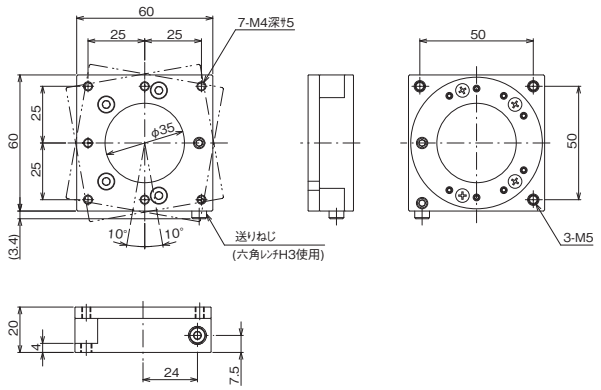

▲ RS-P6051FX

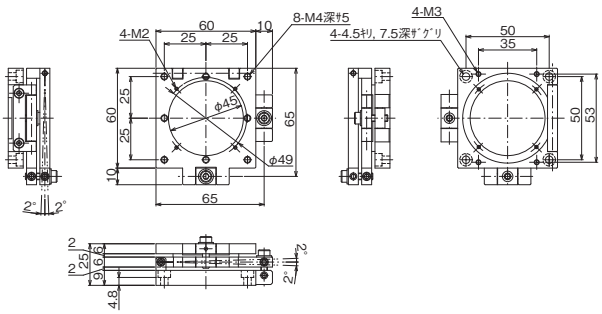

▲ TD-A6051FX