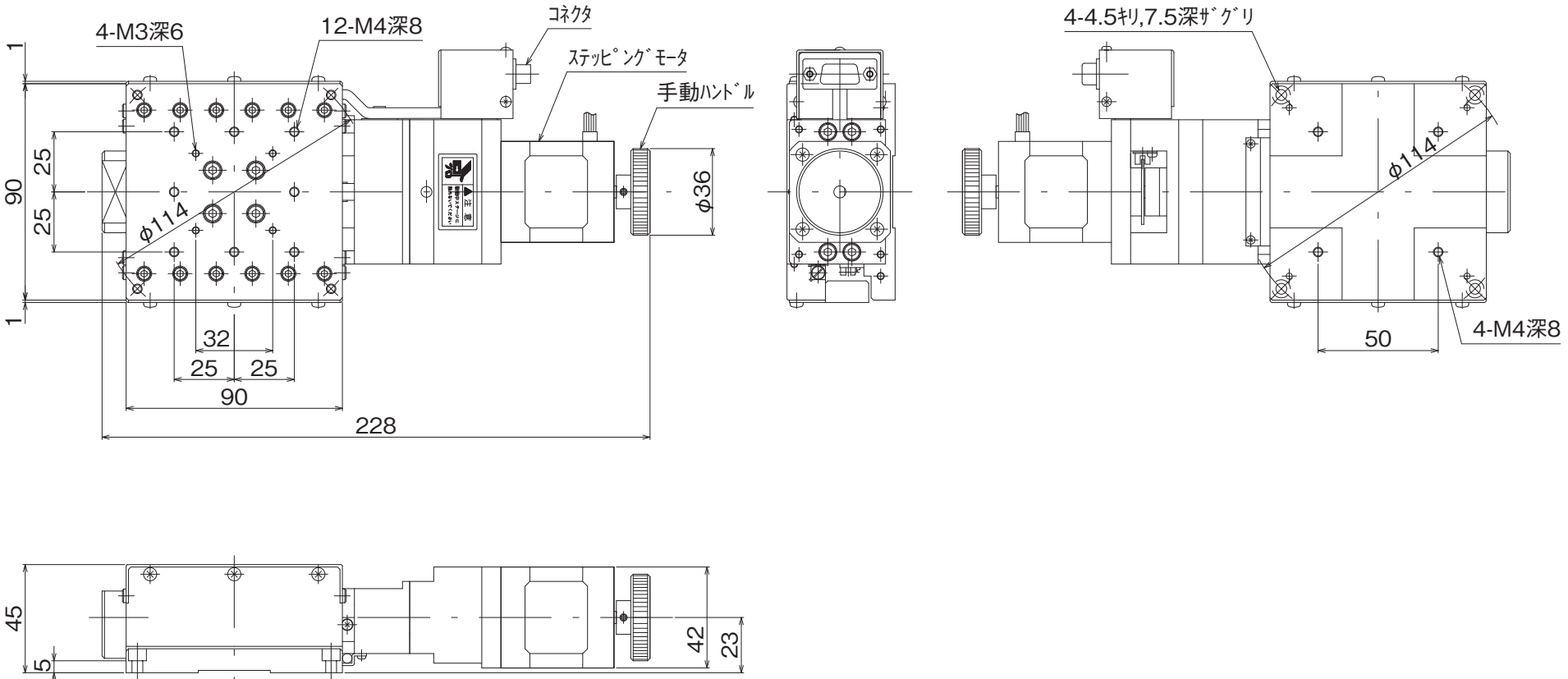
4-M3深6
12-M4深8
コネクタ
ステッピングモータ
手動ハンドル
4-4.5キリ,7.5深ザグリ
φ114
φ36
1
90
25
25
1
32
25
25
90
228
50
4-M4深8
45
5
42
23