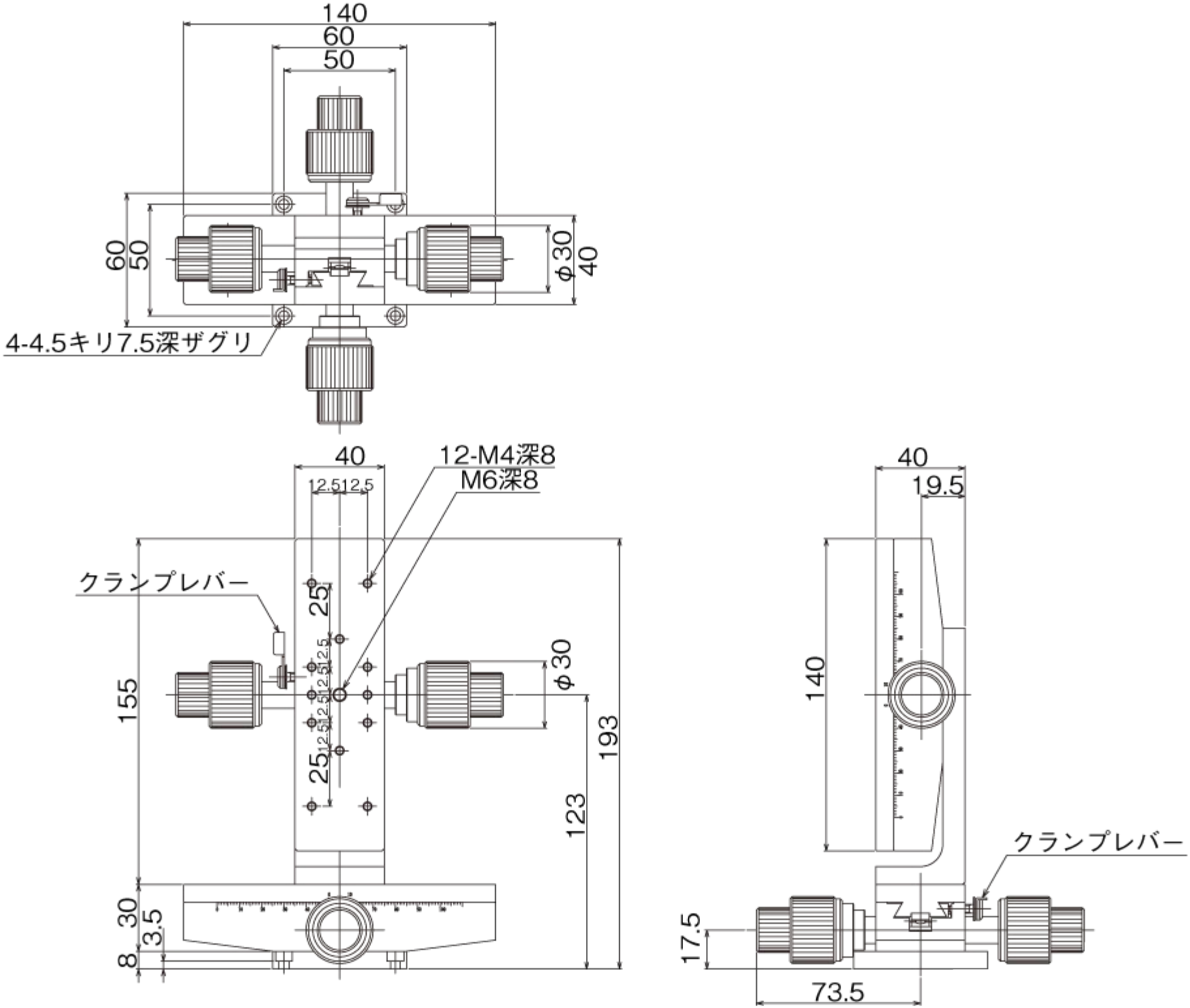
140
60
50
60
50
φ30
40
4-4.5キリ7.5深ザグリ
40
12.5 12.5
12-M4深8
M6深8
クランプレバー
25
12.5
12.5
12.5
12.5
12.5
25
φ30
155
193
123
30
3.5
8
40
19.5
140
クランプレバー
17.5
73.5