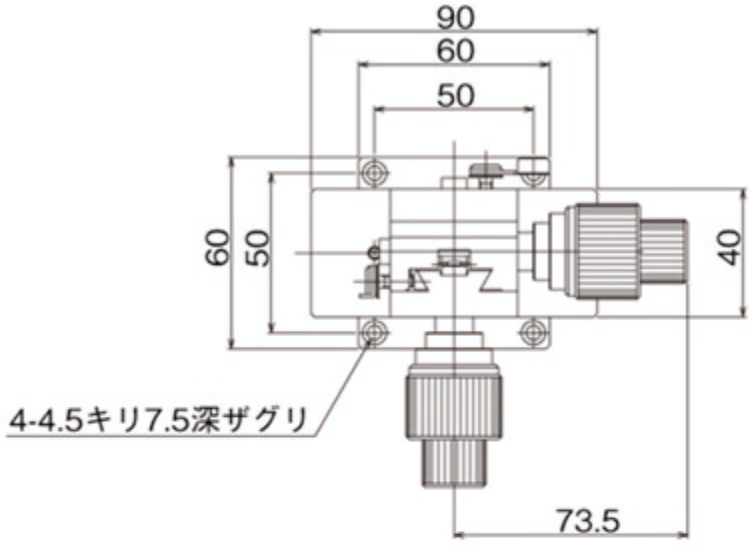
90
60
50
60
50
40
4-4.5キリ7.5深ザグリ
73.5

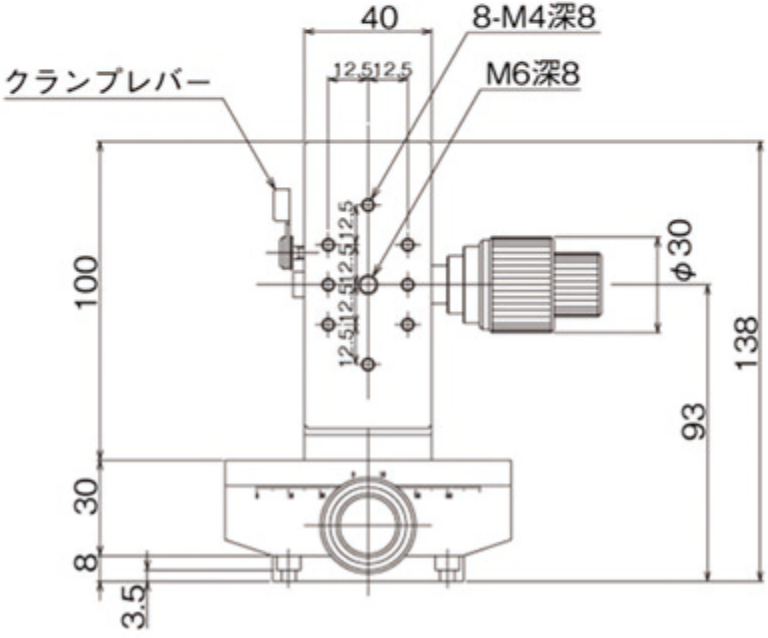
40
8-M4深8
12.5 12.5
M6深8
クランプレバー
12.5
12.5
12.5
12.5
100
φ30
138
93
30
8
3.5

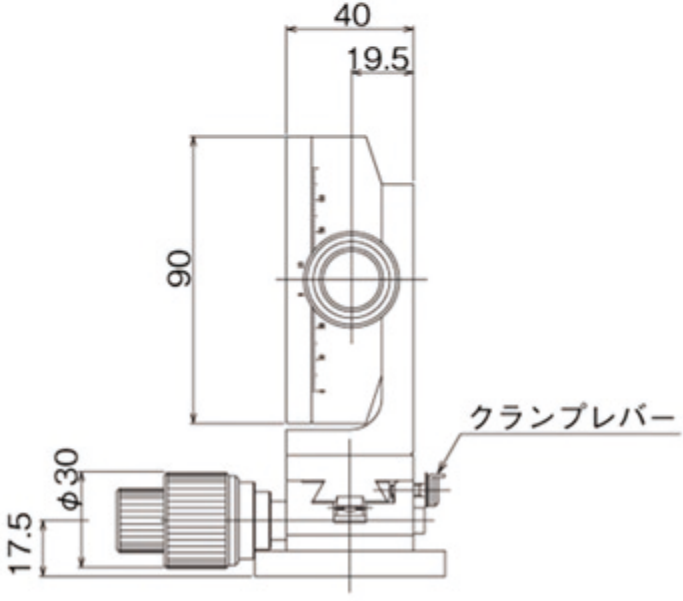
40
19.5
90
クランプレバー
φ30
17.5