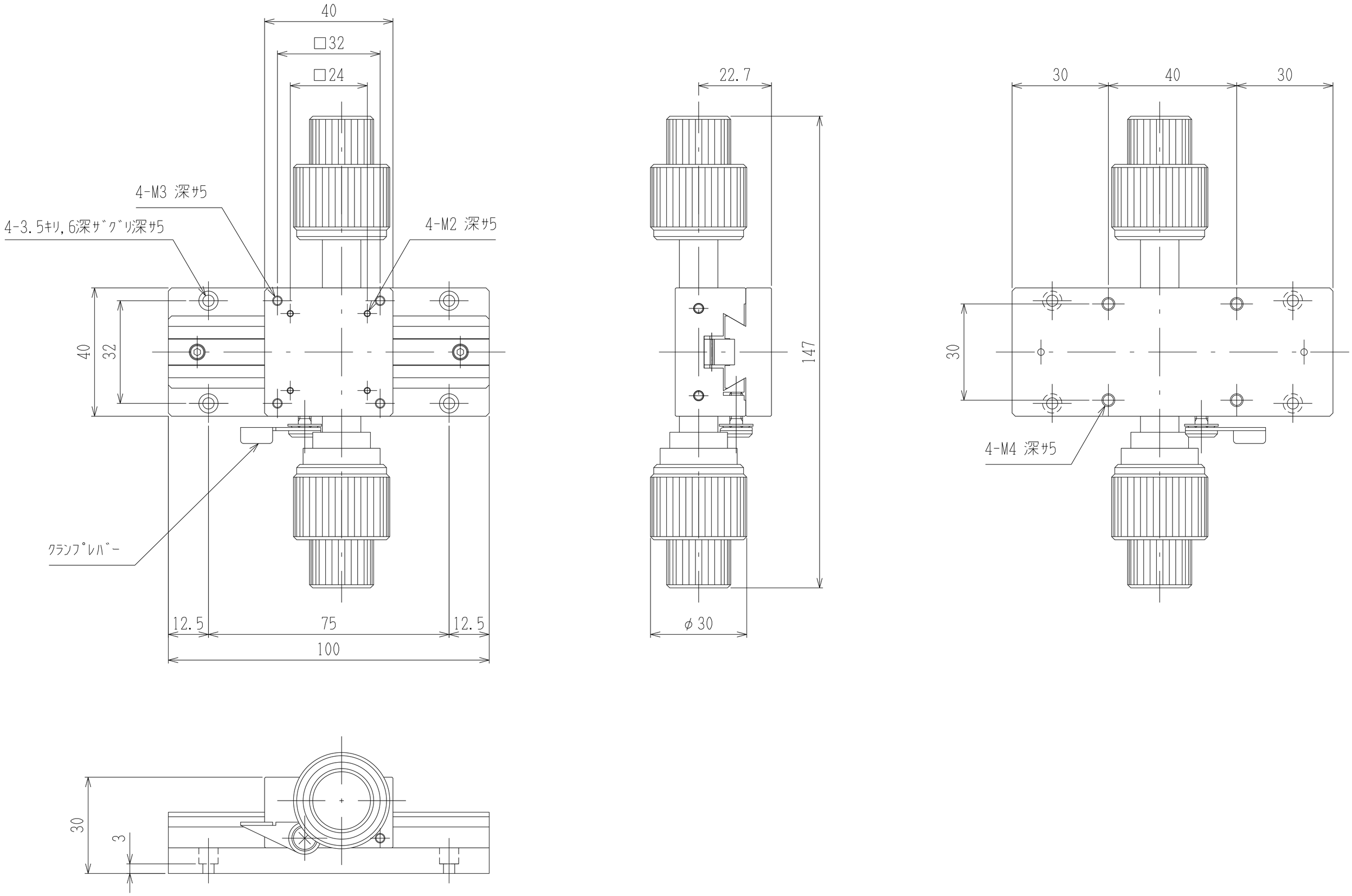
40
□32
□24
4-M3 深ｻ5
4-3.5ｷﾘ,6深ｻﾞｸﾞﾘ深ｻ5
4-M2 深ｻ5
40
32
クランプレバー
12.5
75
12.5
100
22.7
147
φ30
30
40
30
30
4-M4 深ｻ5
30
3