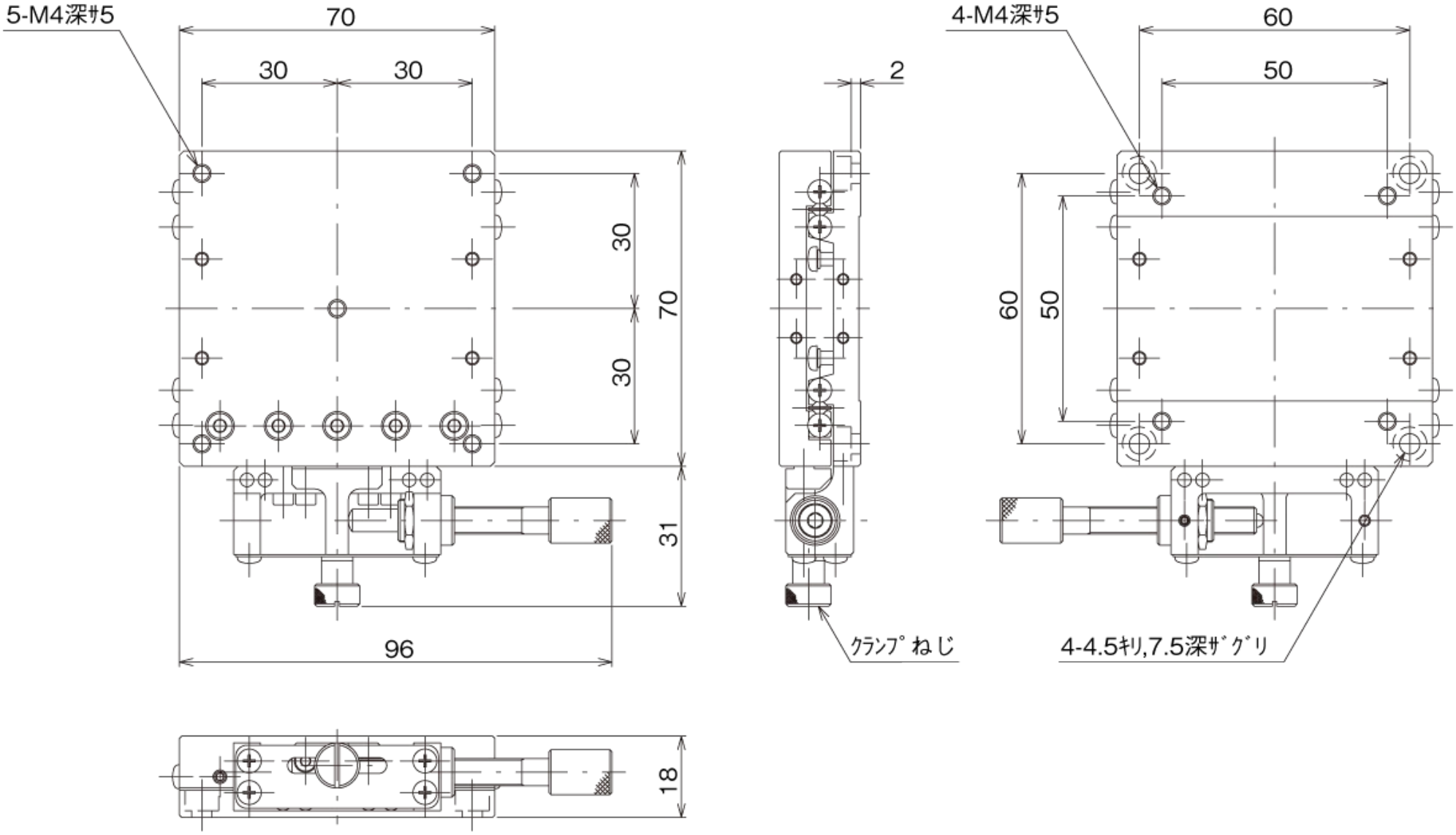
5-M4深ｻ5
70
30
30
30
70
30
31
96
2
クランプねじ
4-M4深ｻ5
60
50
60
50
4-4.5キリ,7.5深ｻﾞｸﾞﾘ
18