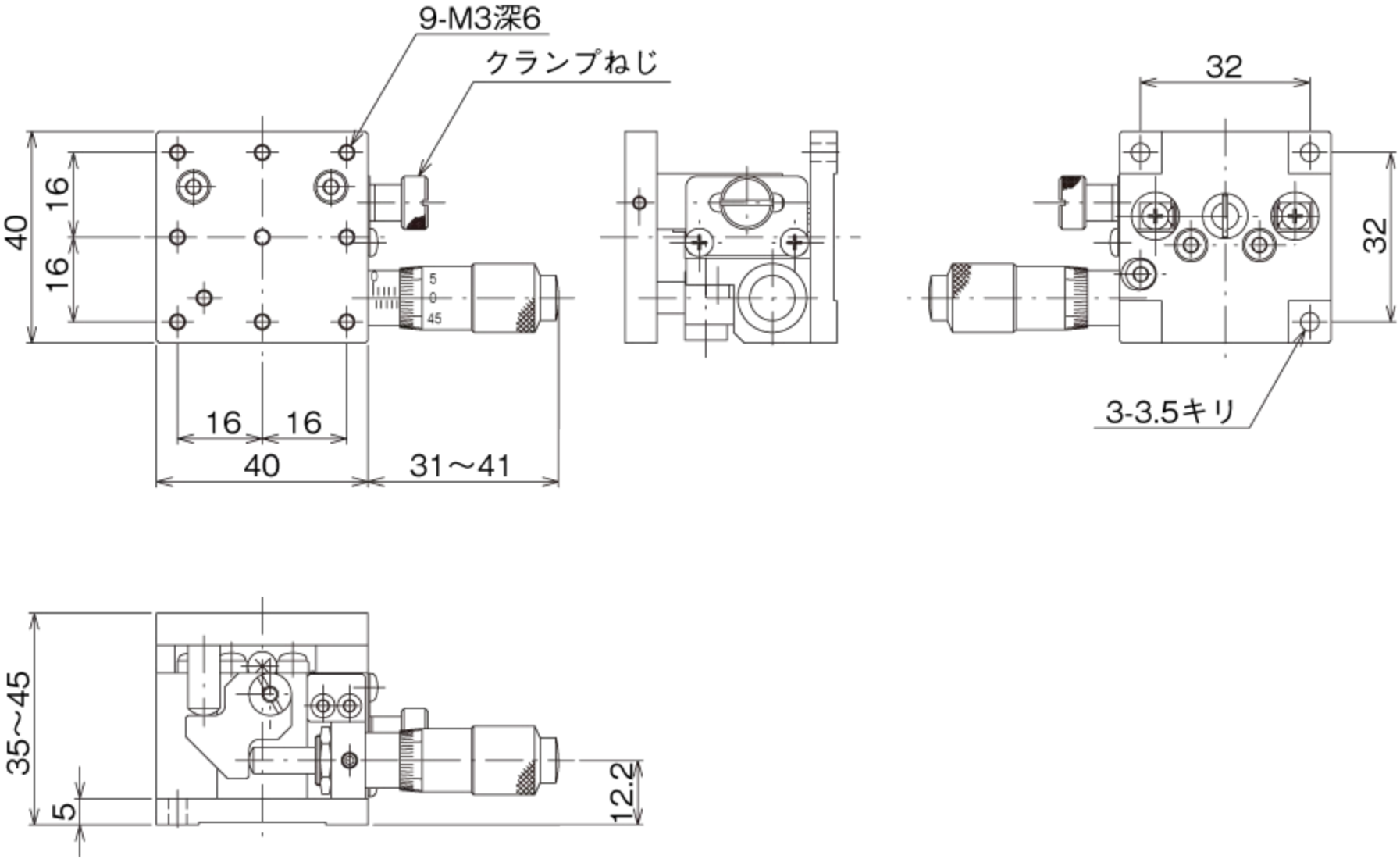
9-M3深6
クランプねじ
32
40
16
16
32
5
0
45
16
16
40
31～41
3-3.5キリ
35～45
5
12.2