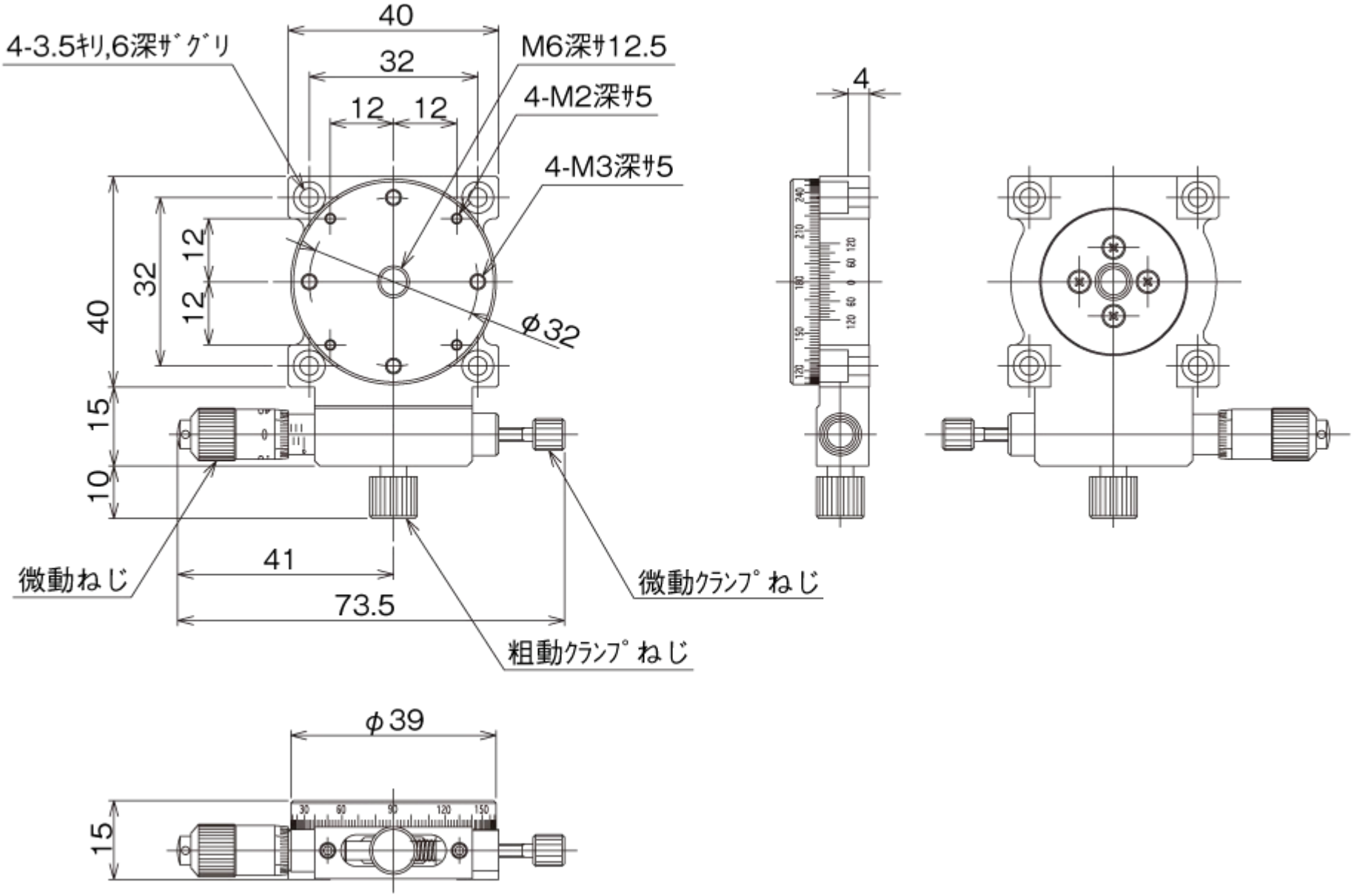
40
32
12
12
4-3.5キリ,6深サ゛グリ
M6深サ12.5
4-M2深サ5
4-M3深サ5
12
12
32
40
φ32
15
10
41
73.5
微動ねじ
微動クランプ゛ねじ
粗動クランプ゛ねじ
4
φ39
15