CONTACT
[東京]TEL：03(3257)1911・FAX：03(3257)1915
[大阪]TEL：06(6940)1951・FAX：06(6940)1952
[東北]TEL：0248(28)2293・FAX：03(3257)1915
E-mail：chuo-sales@chuo.co.jp
URL：https://www.chuo.co.jp

ラックピニオン　Zステージ　40×140

D-T方式　ダウンロード　取扱説明書　2DCAD　3DCAD　RoHS2 規制10物質不含有品

▲LV-112

▲LV-112W

▲LV-112S

▲LV-112WS

特長 Sales Point

- 移動ガイドにアリ溝(D-T方式)を使用した移動ユニットです。
- 送り方式にラックピニオンを使用しており、大きな移動量が得られます。
- カメラ、センサなどの位置決め用途に広く利用いただけます。
- 任意の位置で保持力の高いレバー式クランプによる固定が可能です。
- Zブラケットの短い低ブラケットの製品があります。

低ブラケット

製品番号	LV-112L	LV-112WL	LV-112SL	LV-112WSL
製品名	DT　Z軸ステージ　40×140	DT　Z軸ステージ　40×140 (両ハンドル)	DT　Z軸ステージ　40×140 (粗微動ハンドル)	DT　Z軸ステージ　40×140 (粗微動両ハンドル)
価格(税抜)	**¥25,000**	**¥26,000**	**¥35,000**	**¥37,000**
移動方向	Z軸1方向			
ステージ面	40㎜×140㎜			
クランプ方式	レバー式			
操作部取付位置	片ハンドル	両ハンドル	粗微動片ハンドル	粗微動両ハンドル
送り方式	ラックピニオン式			
移動量	50㎜			
移動量／ツマミ1回転	約18㎜		粗動約25.5㎜、微動約3.3㎜	
目量	バーニヤ読み0.1㎜			
感度	0.1㎜			
移動ガイド	アリ			
移動精度	真直度0.03㎜			
耐荷重	19.6N(2kgf)			
質量	0.63kg	0.66kg	0.69kg	0.75kg
主要材質／表面処理	アルミ合金／黒アルマイト梨地			
RoHS指令対応状況	RoHS2 規制10物質不含有品			

通常ブラケット

製品番号	LV-112	LV-112W	LV-112S	LV-112WS
製品名	DT　Z軸ステージ　40×140	DT　Z軸ステージ　40×140 (両ハンドル)	DT　Z軸ステージ　40×140 (粗微動ハンドル)	DT　Z軸ステージ　40×140 (粗微動両ハンドル)
価格(税抜)	**¥25,000**	**¥26,000**	**¥35,000**	**¥37,000**
移動方向	Z軸1方向			
ステージ面	40㎜×140㎜			
クランプ方式	レバー式			
操作部取付位置	片ハンドル	両ハンドル	粗微動片ハンドル	粗微動両ハンドル
送り方式	ラックピニオン式			
移動量	±50㎜			
移動量／ツマミ1回転	約18㎜		粗動約25.5㎜、微動約3.3㎜	
目量	バーニヤ読み0.1㎜			
感度	0.1㎜			
移動ガイド	アリ			
移動精度	真直度0.03㎜			
耐荷重	19.6N(2kgf)			
質量	0.67kg	0.7kg	0.73kg	0.79kg
主要材質／表面処理	アルミ合金／黒アルマイト梨地			
RoHS指令対応状況	RoHS2 規制10物質不含有品			

※掲載製品の外観図面(2D/3D)データはホームページ《https://www.chuo.co.jp》Web製品カタログよりダウンロードできます。

ラックピニオンステージ 手動ステージ

製品の外観図

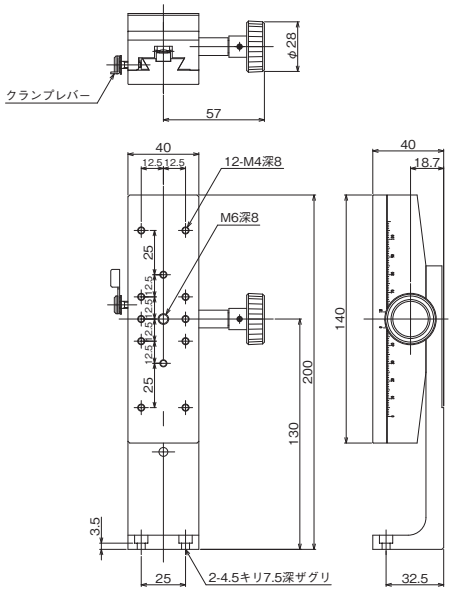

※LV-112Lはホームページを参照ください。 ▲LV-112

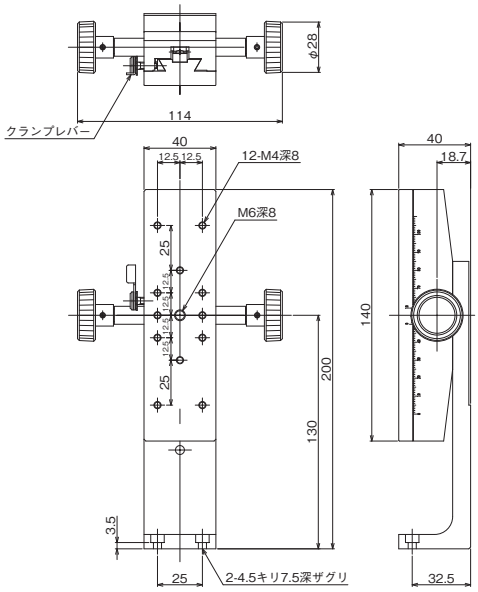

※LV-112WLはホームページを参照ください。 ▲LV-112W

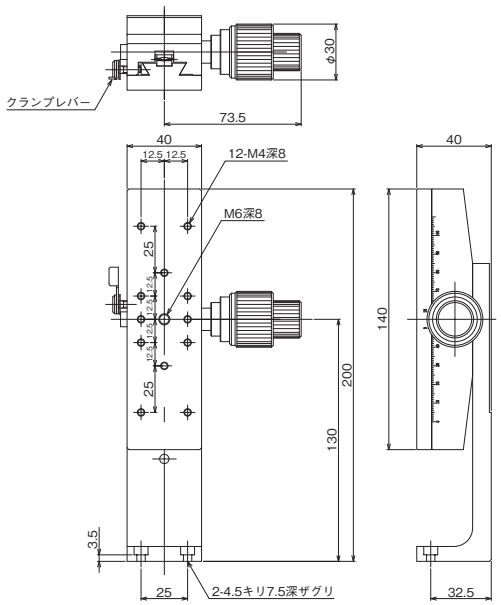

※LV-112SLはホームページを参照ください。 ▲LV-112S

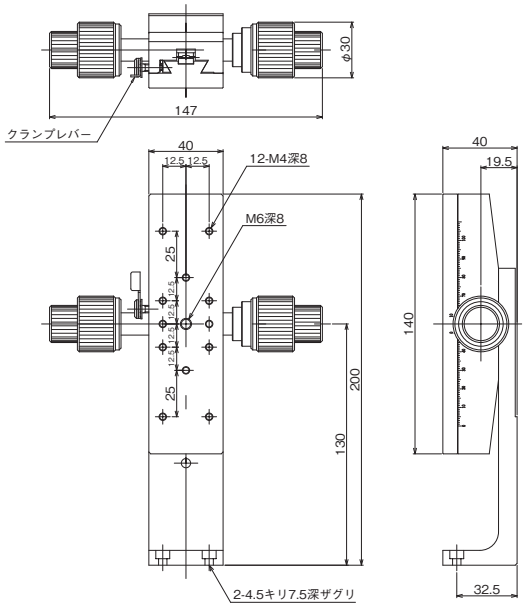

※LV-112WSLはホームページを参照ください。 ▲LV-112WS