CONTACT
[東京]TEL：03(3257)1911・FAX：03(3257)1915
[大阪]TEL：06(6940)1951・FAX：06(6940)1952
[東北]TEL：0248(28)2293・FAX：03(3257)1915
E-mail：chuo-sales@chuo.co.jp
URL：https://www.chuo.co.jp

手動ステージ ▶Z昇降ステージ、Zステージ

Zステージ

ダウンロード　取扱説明書　2DCAD　3DCAD

RoHS2 規制10物質不含有品

▲LV-111

▲LV-643

▲LV-143

▲LV-243

特長 Sales Point

- 移動ガイドにアリ溝(D-T方式)とV溝とクロスローラ(V-CR方式)を使用したZ軸ステージです。
- 送り方式にラックピニオンを使用しており、大きな移動量が得られます。
- カメラ、センサなどの位置決め用途に広く利用いただけます。
- LV-643、143、243は任意の位置で保持力の高いレバー式クランプによる固定が可能です。
- LV-643、143、243は精密な位置合わせが可能ですので、顕微鏡などの焦準ユニットとしても使用可能です。

製品番号	LV-111	LV-643	LV-143	LV-243
製品名	長作動Z軸ステージ 40×50	精密Z軸ステージ 60×60	長作動精密Z軸ステージ 60×115	長作動精密Z軸ステージ 60×155
価格(税抜)	**¥70,000**	**¥100,000**	**¥130,000**	**¥160,000**
移動方向	Z軸1方向			
ステージ面	40㎜×50㎜	60㎜×60㎜	60㎜×115㎜	60㎜×155㎜
クランプ方式	ツマミねじ式	レバー式		
操作部取付位置	両ハンドル	粗微動両ハンドル		
送り方式	ラックピニオン式			
移動量	0～60㎜	±12.5㎜	±25㎜	±37.5㎜
移動量／ツマミ1回転	約18㎜	粗動1回転約6㎜、微動1回転 約0.68㎜		
目量	バーニヤ読み0.1㎜	バーニヤ読み0.05㎜		
感度	0.1㎜	ー		
移動ガイド	アリ	V溝とクロスローラ		
移動精度	真直度0.08㎜	真直度0.005㎜	真直度0.01㎜	真直度0.015㎜
耐荷重	39.2N(4kgf)	49N(5kgf)	98N(10kgf)	
質量	0.76kg	0.9kg	1.6kg	2.1kg
主要材質／表面処理	アルミ合金／黒アルマイト梨地			
RoHS指令対応状況	RoHS2 規制10物質不含有品			

※掲載製品の外観図面(2D/3D)データはホームページ《https://www.chuo.co.jp》Web製品カタログよりダウンロードできます。

Z昇降ステージ、Zステージ 手動ステージ

製品の外観図

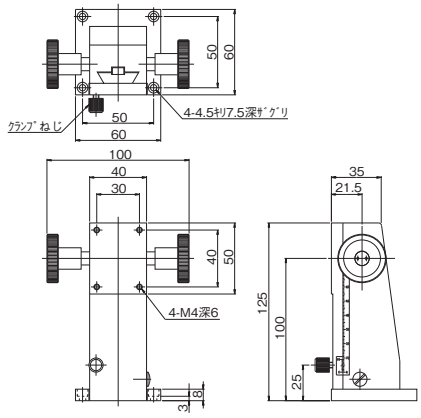

▲LV-111

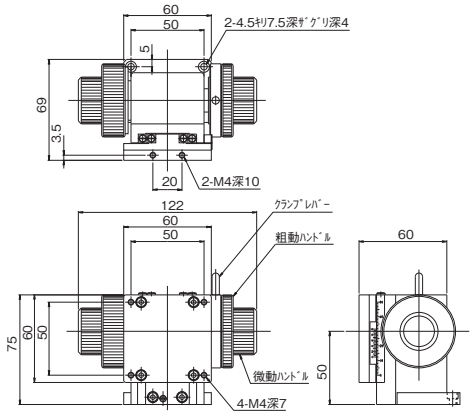

▲LV-643

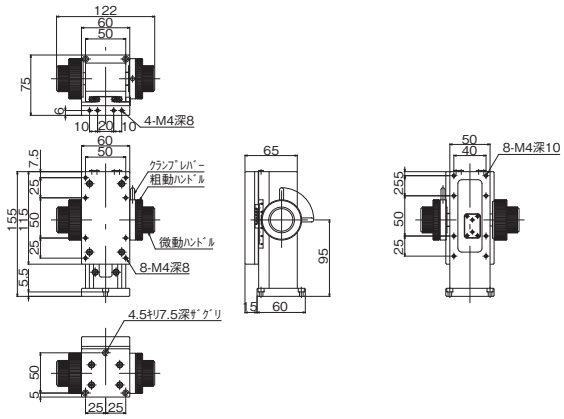

▲LV-143

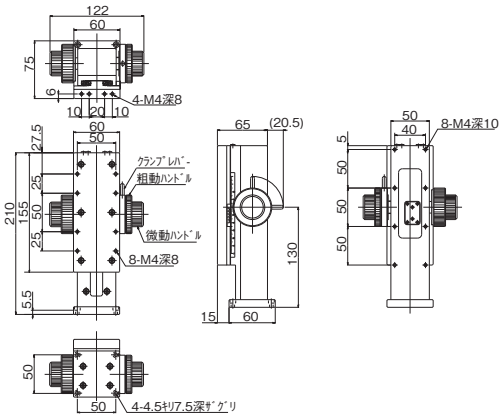

▲LV-243