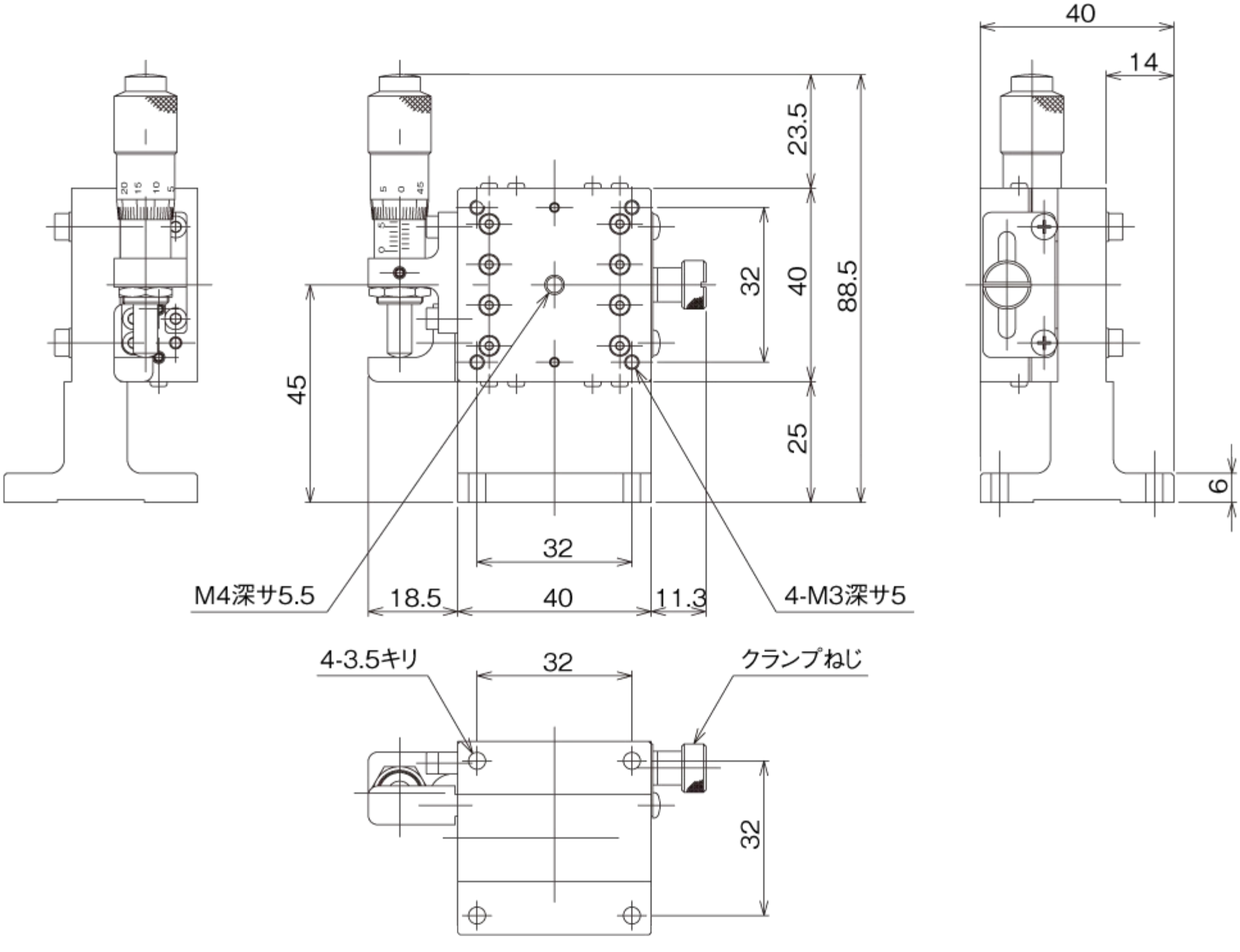
40
14
23.5
32
40
88.5
45
25
6
32
M4深サ5.5
18.5
40
11.3
4-M3深サ5
4-3.5キリ
32
クランプねじ
32