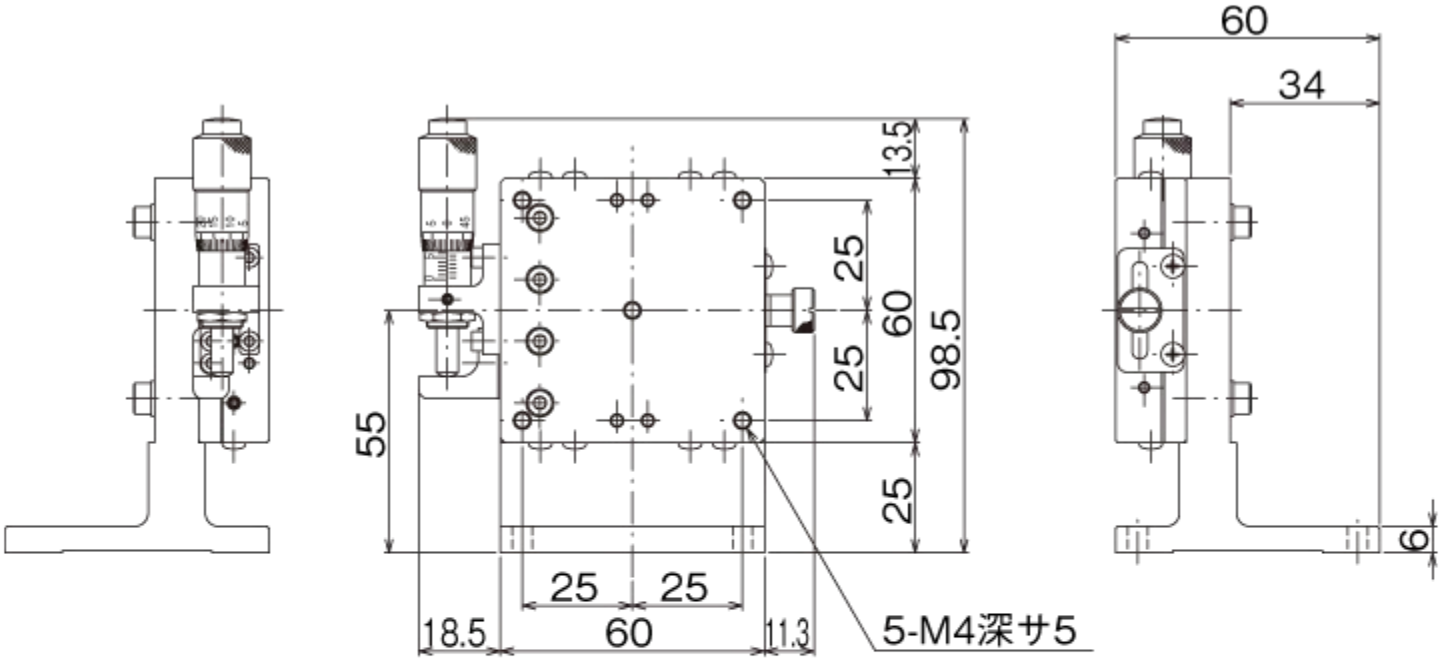
60
34
13.5
25
60
25
98.5
55
25
6
25
25
18.5
60
11.3
5-M4深サ5

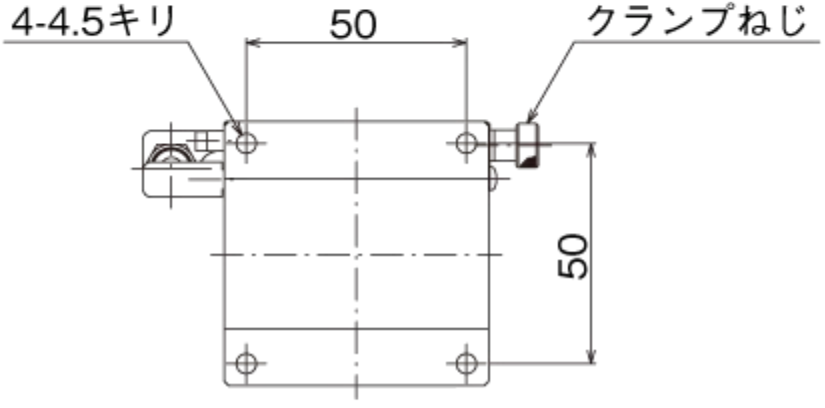
4-4.5キリ
50
クランプねじ
50