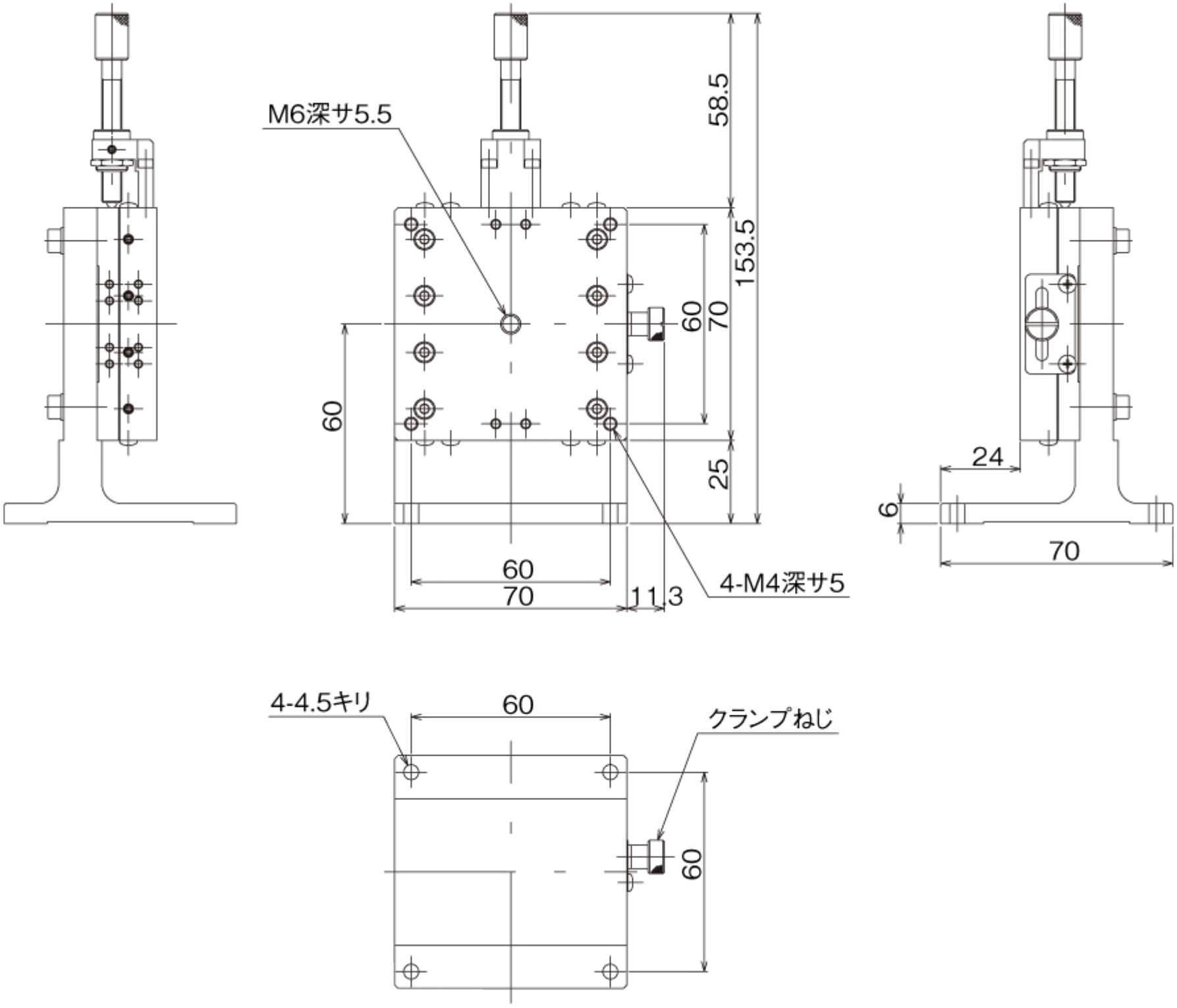
M6深サ5.5
58.5
153.5
60
70
60
25
60
70
11.3
4-M4深サ5
24
6
70
4-4.5キリ
60
クランプねじ
60