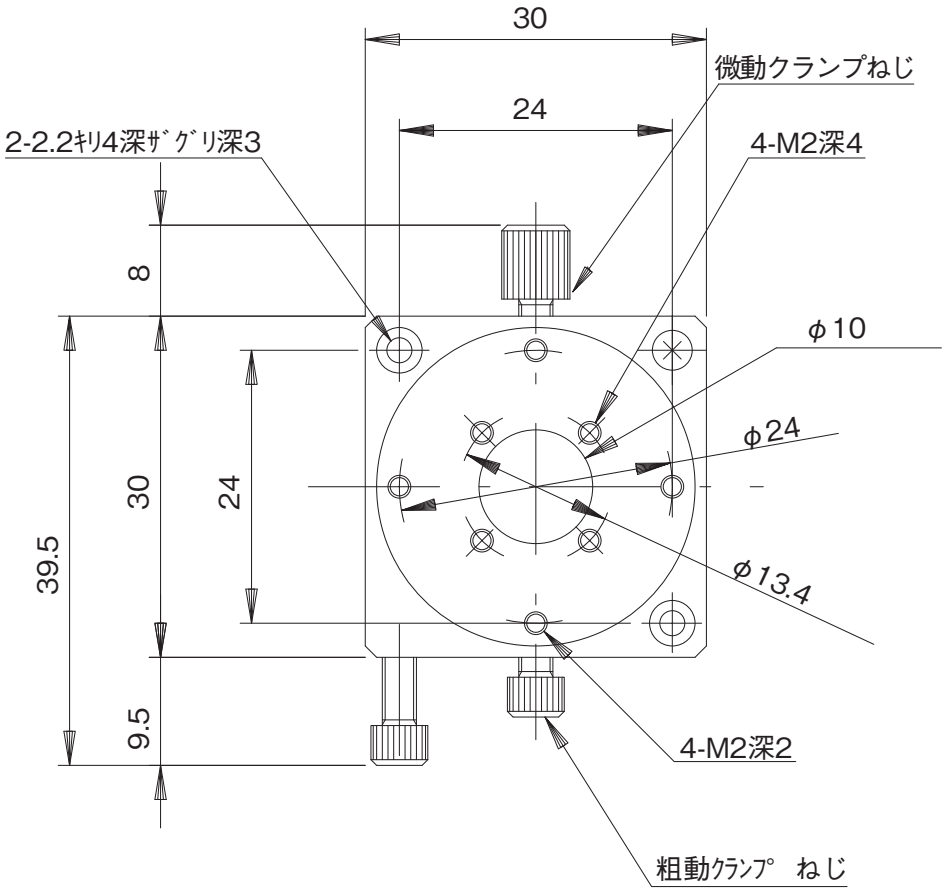
30
24
微動クランプねじ
2-2.2ｷﾘ4深ｻﾞｸﾞﾘ深3
4-M2深4
8
30
24
39.5
9.5
φ10
φ24
φ13.4
4-M2深2
粗動ｸﾗﾝﾌﾟ ねじ

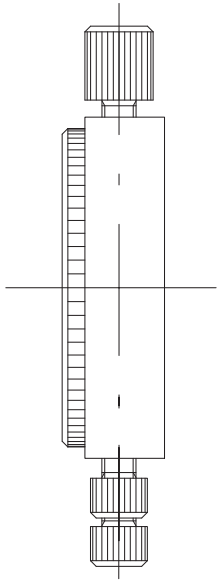

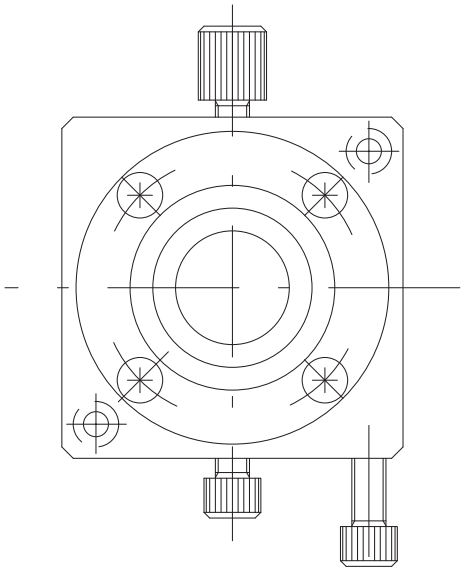

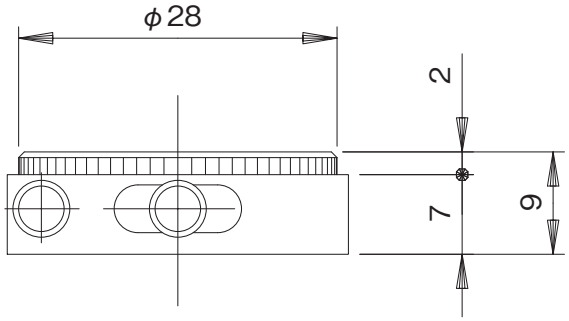
φ28
2
7
9