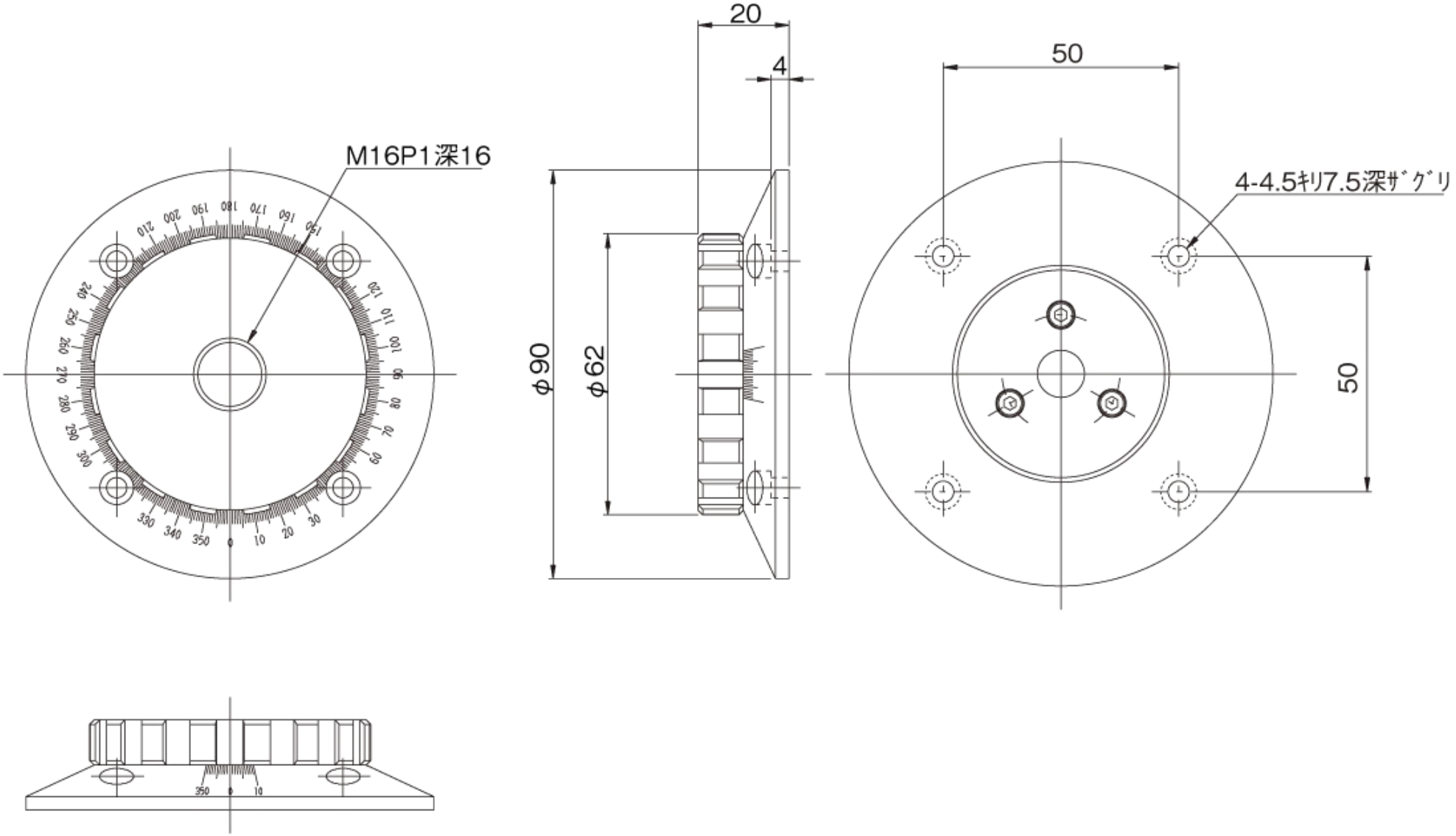
M16P1深16
20
4
50
4-4.5キリ7.5深ザグリ
φ90
φ62
50