ラックピニオン　XZステージ　40×140

D-T方式　ダウンロード　取扱説明書　2DCAD　3DCAD　RoHS2 規制10物質不含有品

▲LM-112

▲LM-112W

▲LM-112S

▲LM-112WS

特長 Sales Point

- 移動ガイドにアリ溝(D-T方式)を使用した移動ユニットです。
- 送り方式にラックピニオンを使用しており、大きな移動量が得られます。
- カメラ、センサなどの位置決め用途に広く利用いただけます。
- 任意の位置で保持力の高いレバー式クランプによる固定が可能です。
- Zブラケットの短い低ブラケットの製品があります。

低ブラケット

製品番号	LM-112L	LM-112WL	LM-112SL	LM-112WSL
製品名	DT　XZ軸ステージ　40×140	DT　XZ軸ステージ　40×140(両ハンドル)	DT　XZ軸ステージ　40×140(粗微動ハンドル)	DT　XZ軸ステージ　40×140(粗微動両ハンドル)
価格(税抜)	**¥47,000**	**¥49,000**	**¥67,000**	**¥71,000**
移動方向	XZ軸2方向			
ステージ面	40㎜×140㎜			
クランプ方式	レバー式			
操作部取付位置	片ハンドル	両ハンドル	粗微動片ハンドル	粗微動両ハンドル
送り方式	ラックピニオン式			
移動量	X軸±50㎜、Z軸50㎜			
移動量／ツマミ1回転	約18㎜		粗動約25.5㎜、微動約3.3㎜	
目量	バーニヤ読み0.1㎜			
感度	0.1㎜			
移動ガイド	アリ			
移動精度	真直度0.03㎜			
耐荷重	19.6N(2kgf)			
質量	1.18kg	1.24kg	1.3kg	1.42kg
主要材質／表面処理	アルミ合金／黒アルマイト梨地			
RoHS指令対応状況	RoHS2 規制10物質不含有品			

通常ブラケット

製品番号	LM-112	LM-112W	LM-112S	LM-112WS
製品名	DT　XZ軸ステージ　40×140	DT　XZ軸ステージ　40×140(両ハンドル)	DT　XZ軸ステージ　40×140(粗微動ハンドル)	DT　XZ軸ステージ　40×140(粗微動両ハンドル)
価格(税抜)	**¥47,000**	**¥49,000**	**¥67,000**	**¥71,000**
移動方向	XZ軸2方向			
ステージ面	40㎜×140㎜			
クランプ方式	レバー式			
操作部取付位置	片ハンドル	両ハンドル	粗微動片ハンドル	粗微動両ハンドル
送り方式	ラックピニオン式			
移動量	±50㎜			
移動量／ツマミ1回転	約18㎜		粗動約25.5㎜、微動約3.3㎜	
目量	バーニヤ読み0.1㎜			
感度	0.1㎜			
移動ガイド	アリ			
移動精度	真直度0.03㎜			
耐荷重	19.6N(2kgf)			
質量	1.23kg	1.28kg	1.34kg	1.46kg
主要材質／表面処理	アルミ合金／黒アルマイト梨地			
RoHS指令対応状況	RoHS2 規制10物質不含有品			

※掲載製品の外観図面(2D/3D)データはホームページ《https://www.chuo.co.jp》Web製品カタログよりダウンロードできます。

ラックピニオンステージ 手動ステージ

製品の外観図

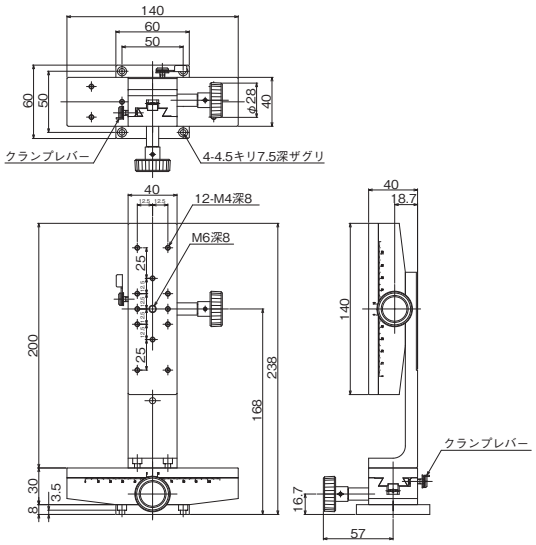

※LM-112Lはホームページを参照ください。 ▲LM-112

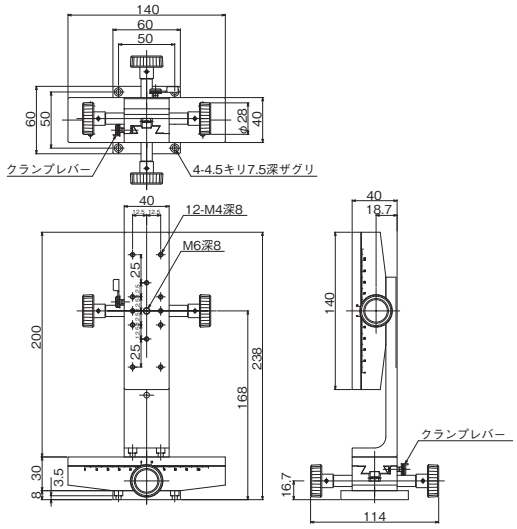

※LM-112WLはホームページを参照ください。 ▲LM-112W

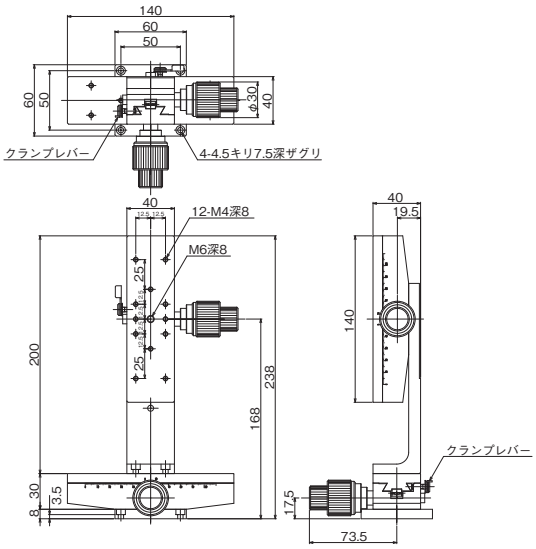

※LM-112SLはホームページを参照ください。 ▲LM-112S

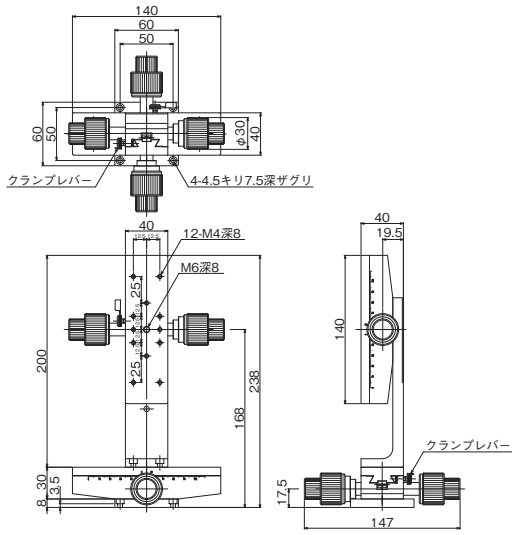

※LM-112WSLはホームページを参照ください。 ▲LM-112WS