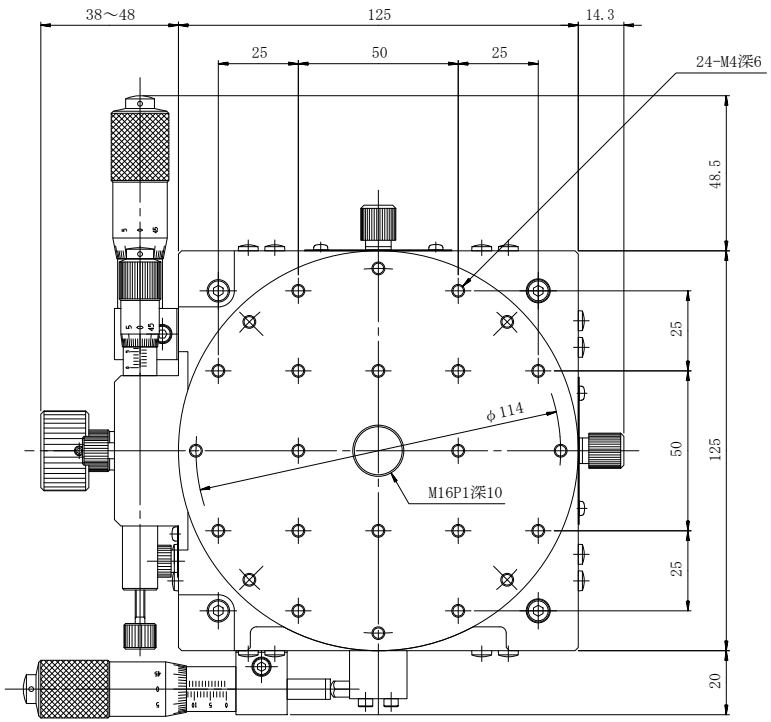
38～48
125
14.3
25
50
25
24-M4深6
48.5
25
50
125
25
20
φ114
M16P1深10

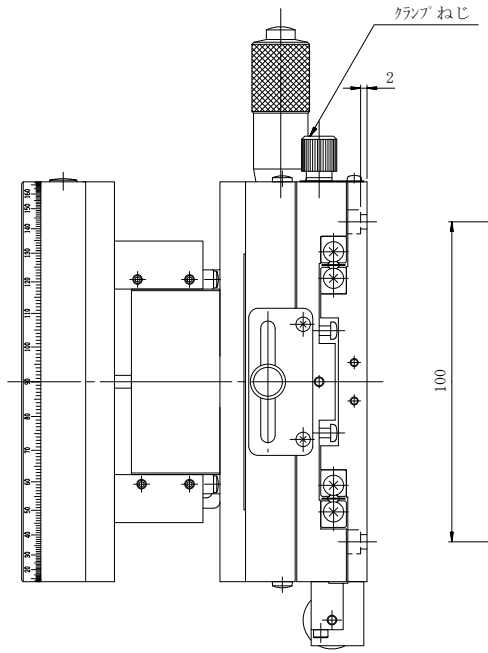
ｸﾗﾝﾌﾟねじ
2

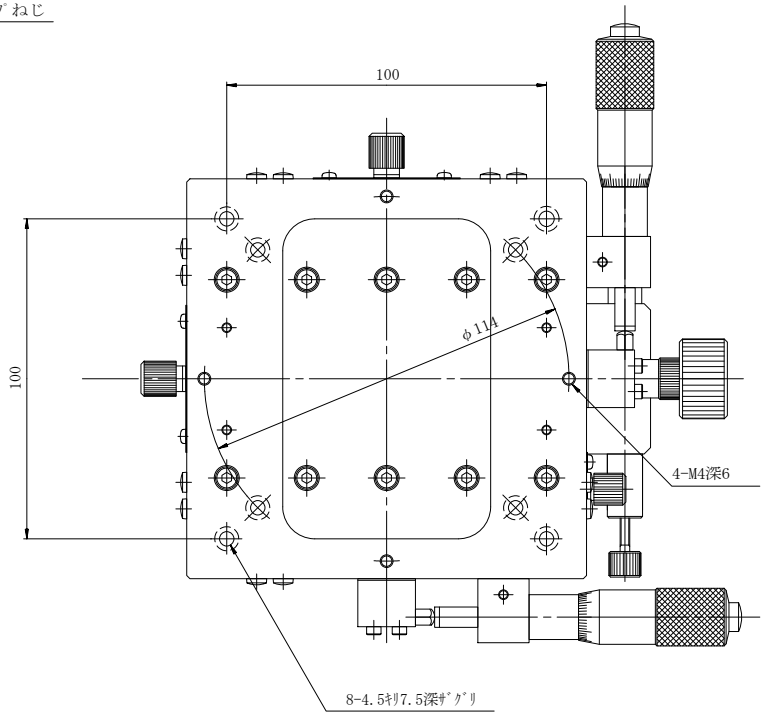
100
100
φ114
4-M4深6
8-4.5ｷﾘ7.5深ｻﾞｸﾞﾘ

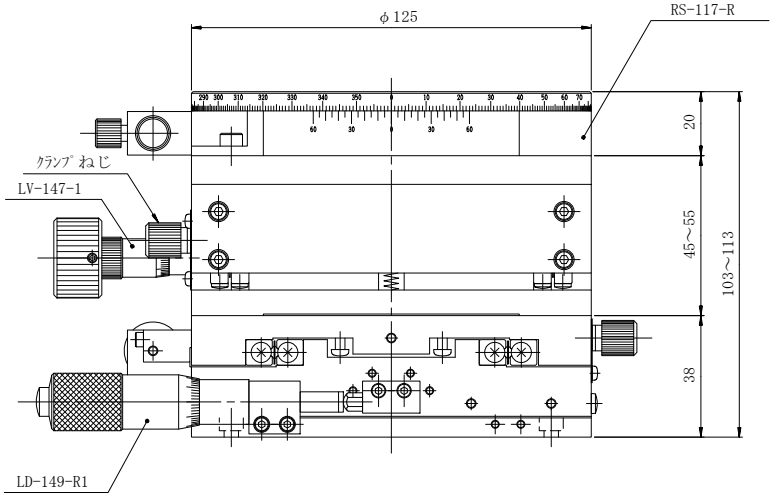
φ125
RS-117-R
ｸﾗﾝﾌﾟねじ
LV-147-1
20
45～55
103～113
38
LD-149-R1