CONTACT
[東京]TEL：03(3257)1911・FAX：03(3257)1915
[大阪]TEL：06(6940)1951・FAX：06(6940)1952
[東北]TEL：0248(28)2293・FAX：03(3257)1915
E-mail：chuo-sales@chuo.co.jp
URL：https://www.chuo.co.jp

フィックスステージ

ダウンロード　取扱説明書　2DCAD　3DCAD

RoHS2 規制10物質不含有品

▲LS-1251FX

▲LS-4051FX

▲LD-1251FX

▲LD-4051FX

▲LS-6051FX

▲LD-6051FX

特長 Sales Point

- クランプレスの、位置調整後に動かないステージです。
- 特殊機構により、バックラッシを防止しています。
- 位置調整は、六角レンチを使用します。※六角レンチは付属しておりません。お客様にてご用意ください。
- 常に位置調整が必要なワークより、むしろカメラやセンサなどの位置調整後に移動させたくないワークに最適です。
- 水平設置だけではなく、垂直・逆さ方向の設置も可能です。

製品番号	LS-1251FX	LS-4051FX	LS-6051FX	LD-1251FX	LD-4051FX	LD-6051FX
製品名	X軸フィックスステージ			XY軸フィックスステージ		
価格(税抜)	**¥13,000**	**¥15,000**	**¥17,000**	**¥26,000**	**¥30,000**	**¥34,000**
移動方向	X軸1方向			XY軸2方向		
ステージ面	11.8㎜×24.8㎜	40㎜×40㎜	60㎜×60㎜	11.8㎜×24.8㎜	40㎜×40㎜	60㎜×60㎜
クランプ方式	クランプレス					
送り方式	送りねじP=0.5㎜	送りねじP=0.7㎜		送りねじP=0.5㎜	送りねじP=0.7㎜	
移動量	±1.5㎜	±3.5㎜	±5.5㎜	±1.5㎜	±3.5㎜	±5.5㎜
移動量／ツマミ1回転	約0.5㎜	約0.7㎜		約0.5㎜	約0.7㎜	
移動ガイド	すり合わせ					
平行度	0.05㎜			0.075㎜		
耐荷重	4.9N(0.5kgf)	39.2N(4kgf)	58.8N(6kgf)	4.9N(0.5kgf)	39.2N(4kgf)	58.8N(6kgf)
質量	0.01kg	0.09kg	0.19kg	0.02kg	0.19kg	0.41kg
主要材質／表面処理	アルミ合金／黒アルマイト梨地					
RoHS指令対応状況	RoHS2 規制10物質不含有品					

※掲載製品の外観図面(2D/3D)データはホームページ《https://www.chuo.co.jp》Web製品カタログよりダウンロードできます。
※設置方向によっては、耐荷重に制限があります。詳しくはお問い合わせください。
※特許取得済みです。

フィックスステージ 手動ステージ

製品の外観図

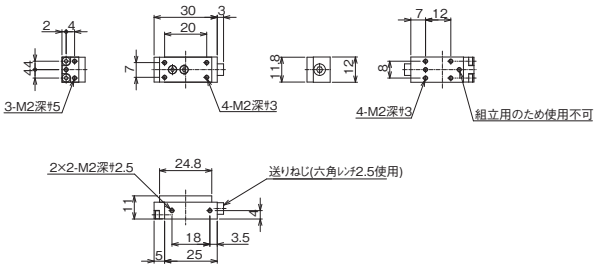

▲ LS-1251FX

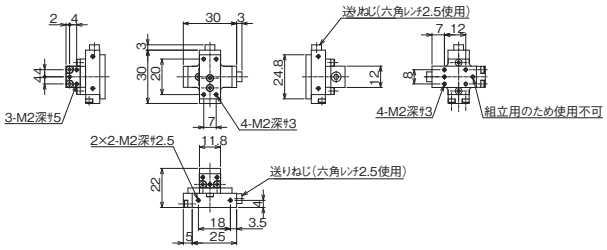

▲ LD-1251FX

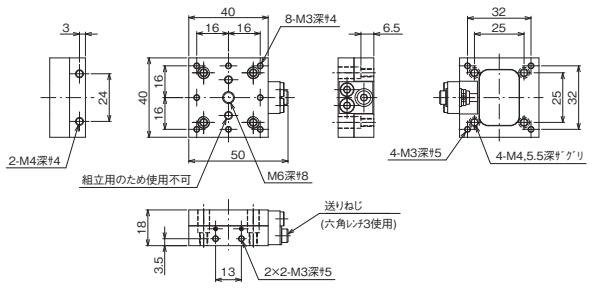

▲ LS-4051FX

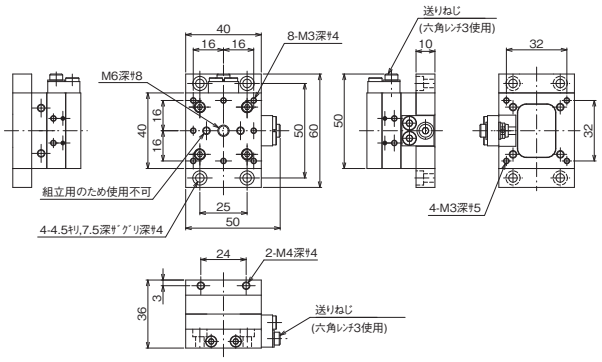

▲ LD-4051FX

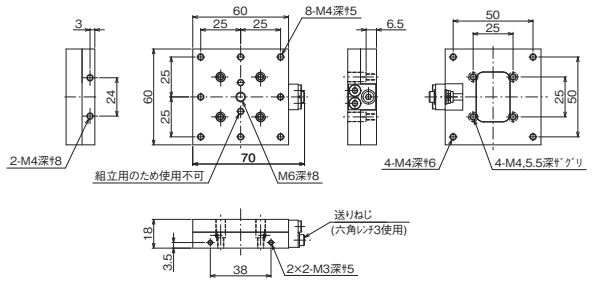

▲ LS-6051FX

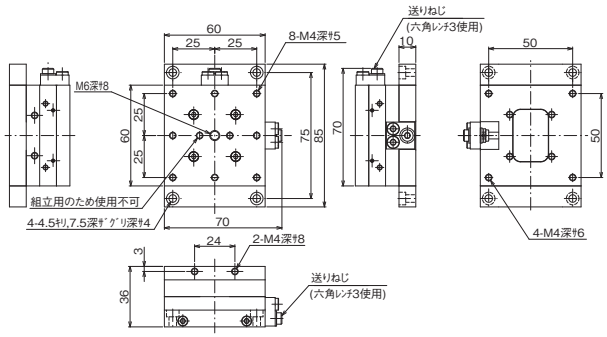

▲ LD-6051FX