手動ステージ ▶フィックスステージ

フィックスステージ

ダウンロード　取扱説明書　2DCAD　3DCAD

RoHS2 規制10物質不含有品

▲LV-4051FX

▲LV-6051FX

特長 Sales Point

- クランプレスの、位置調整後に動かないステージです。
- 特殊機構により、バックラッシを防止しています。
- 位置調整は、六角レンチを使用します。※六角レンチは付属しておりません。お客様にてご用意ください。
- 常に位置調整が必要なワークよりもカメラやセンサなどの位置調整後に移動させたくないワークに最適です。
- 水平設置だけではなく、垂直・逆さ方向の設置も可能です。

※設置方向によっては、耐荷重に制限があります。詳しくはお問い合わせください。

製品番号	LV-4051FX	LV-6051FX
製品名	Z昇降フィックスステージ　40×40	Z昇降フィックスステージ　60×60
価格（税抜）	**¥38,000**	**¥40,000**
移動方向	Z軸1方向	
ステージ面	40㎜×40㎜	60㎜×60㎜
ステージ高さ	30㎜	
クランプ方式	クランプレス	
送り方式	送りねじP=0.7㎜	
移動量	0～1㎜	
移動量／ツマミ1回転	約0.1㎜	
移動ガイド	すり合わせ	
平行度	0.1㎜	
耐荷重	24.5N(2.5kgf)	
質量	0.13kg	0.28kg
主要材質／表面処理	アルミ合金/黒アルマイト梨地	
RoHS指令対応状況	RoHS2 規制10物質不含有品	

※掲載製品の外観図面(2D/3D)データはホームページ《https://www.chuo.co.jp》Web製品カタログよりダウンロードできます。
※特許取得済みです。

製品の外観図

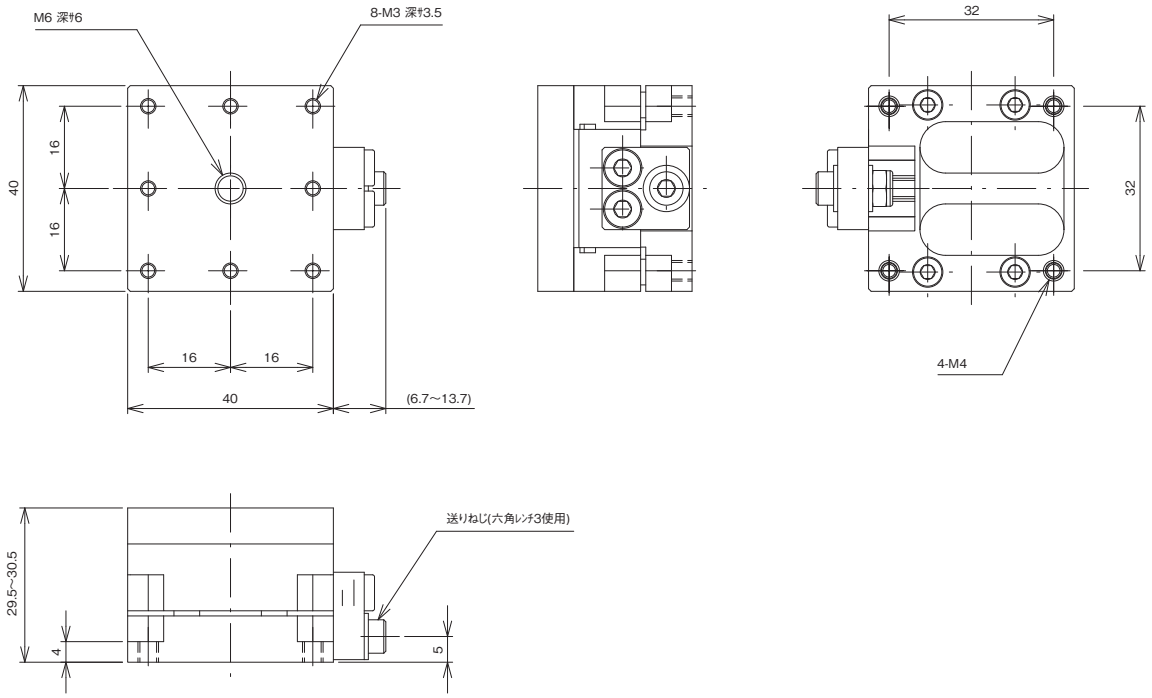

▲LV-4051FX

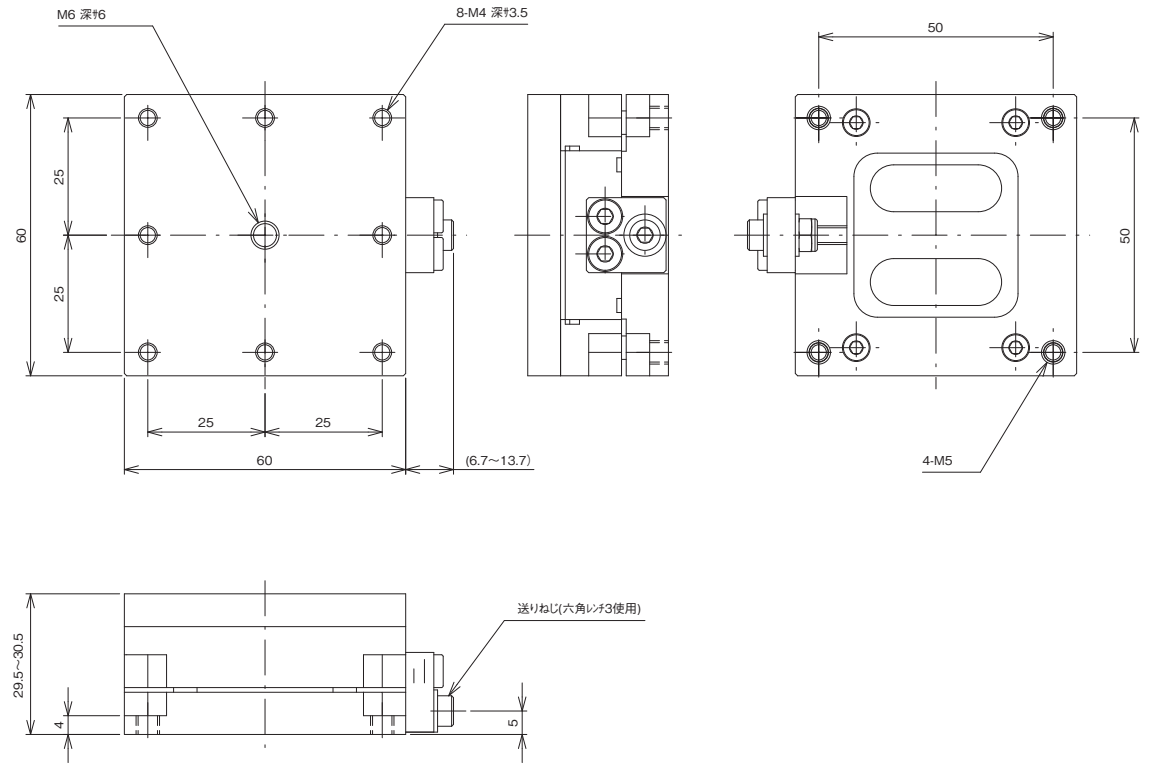

▲LV-6051FX