CONTACT
[東京]TEL：03(3257)1911・FAX：03(3257)1915
[大阪]TEL：06(6940)1951・FAX：06(6940)1952
[東北]TEL：0248(28)2293・FAX：03(3257)1915
E-mail：chuo-sales@chuo.co.jp
URL：https://www.chuo.co.jp

ステージ用アクセサリ ▶吸着プレート

吸着プレート

ダウンロード 2DCAD

RoHS2 規制10物質不含有品

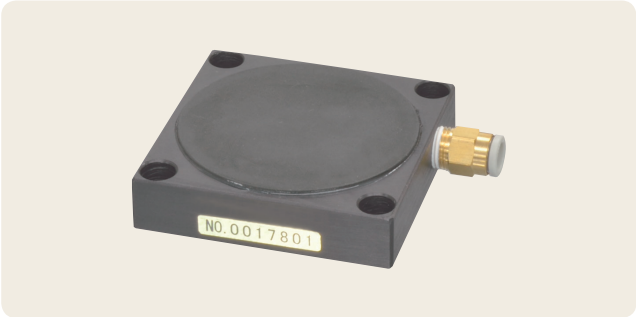

▲VA-60

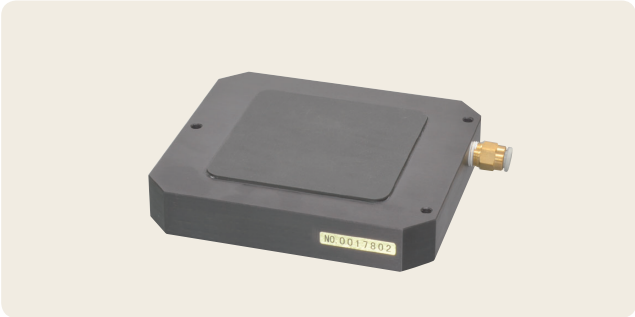

▲VA-MSS-50C

特長 Sales Point

- セラミックス焼結法の採用により、多孔質セラミックス内部からの発塵の心配がなく、使用環境を汚染しません。
- 吸着面全面にわたり均一な吸着力を発生いたします。従って、穴開き真空チャックが苦手とする厚みの薄いワーク、フィルム等のワークの保持に適しています。
- 定盤サイズの大きなものを製作しても、多孔質セラミックスの比重はアルミニウムより小さく(比重：1.6～1.8)、軽量なので、装置等の軽量化にも役立ちます。

製品番号	VA-60	VA-90	VA-125	VA-MSS-50C	VA-MSS-50WC
製品名	吸着プレート				
価格	**受注生産**				
平面度	0.005㎜				
外形サイズ・適合製品	60㎜×60㎜	90㎜×90㎜	125㎜×125㎜	MSS-50C用	MSS-50WC用
質量	0.17kg	0.37kg	0.67kg	0.60kg	0.87kg
主要材質／表面処理	多孔質セラミックス、アルミ合金／黒アルマイト梨地				

※掲載製品の外観図面(2D/3D)データはホームページ《https://www.chuo.co.jp》Web製品カタログよりダウンロードできます。
※吸着プレートは受注生産です。価格・納期はお問い合わせください。

吸着プレート使用例

吸着プレート ステージ用アクセサリ

製品の外観図

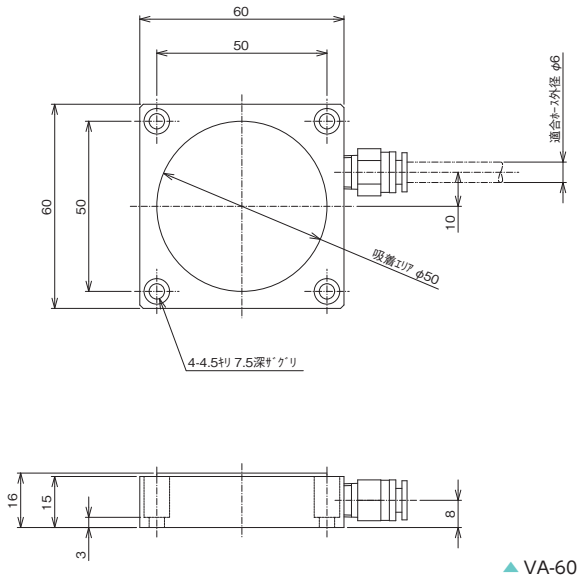

▲ VA-60

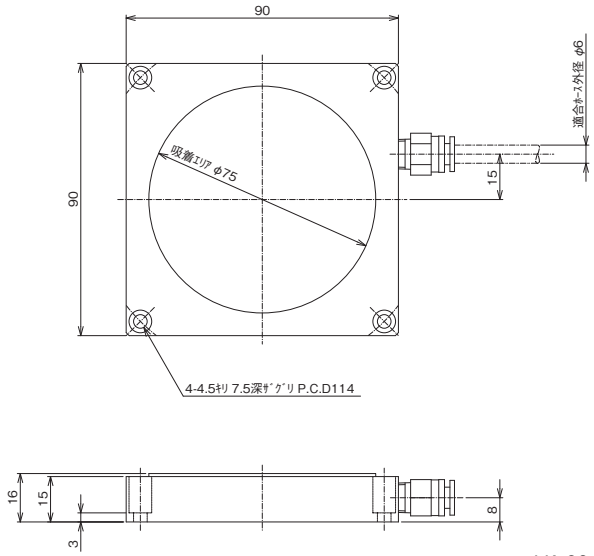

▲ VA-90

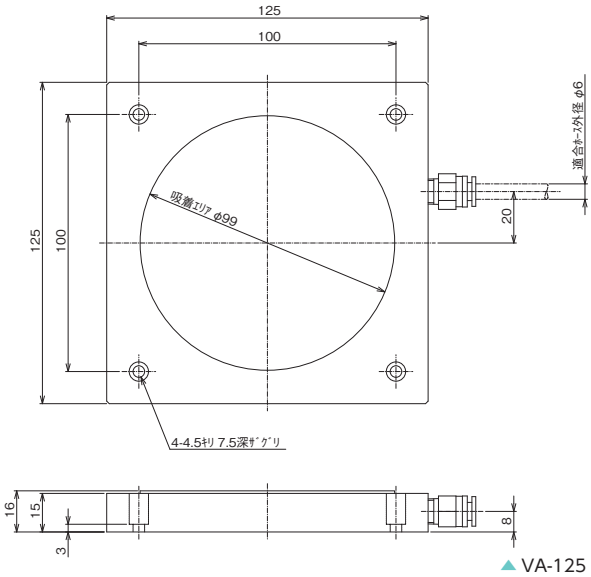

▲ VA-125

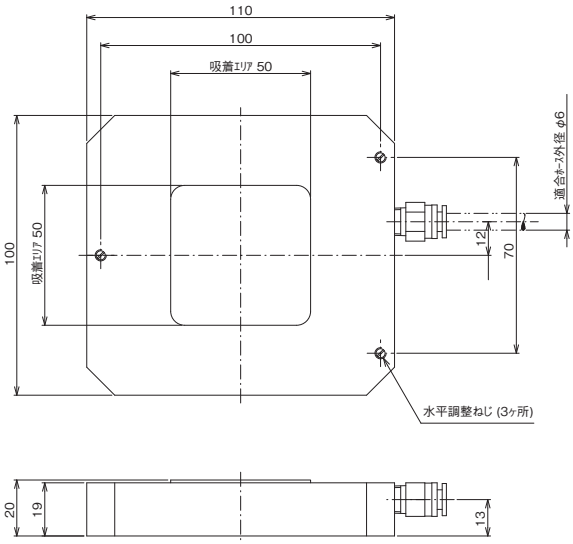

▲ VA-MSS-50C

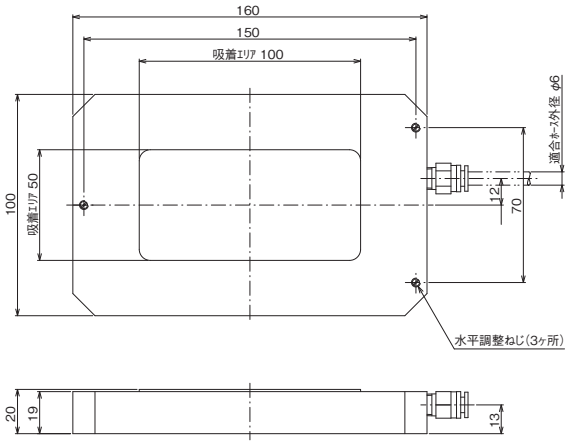

▲ VA-MSS-50WC