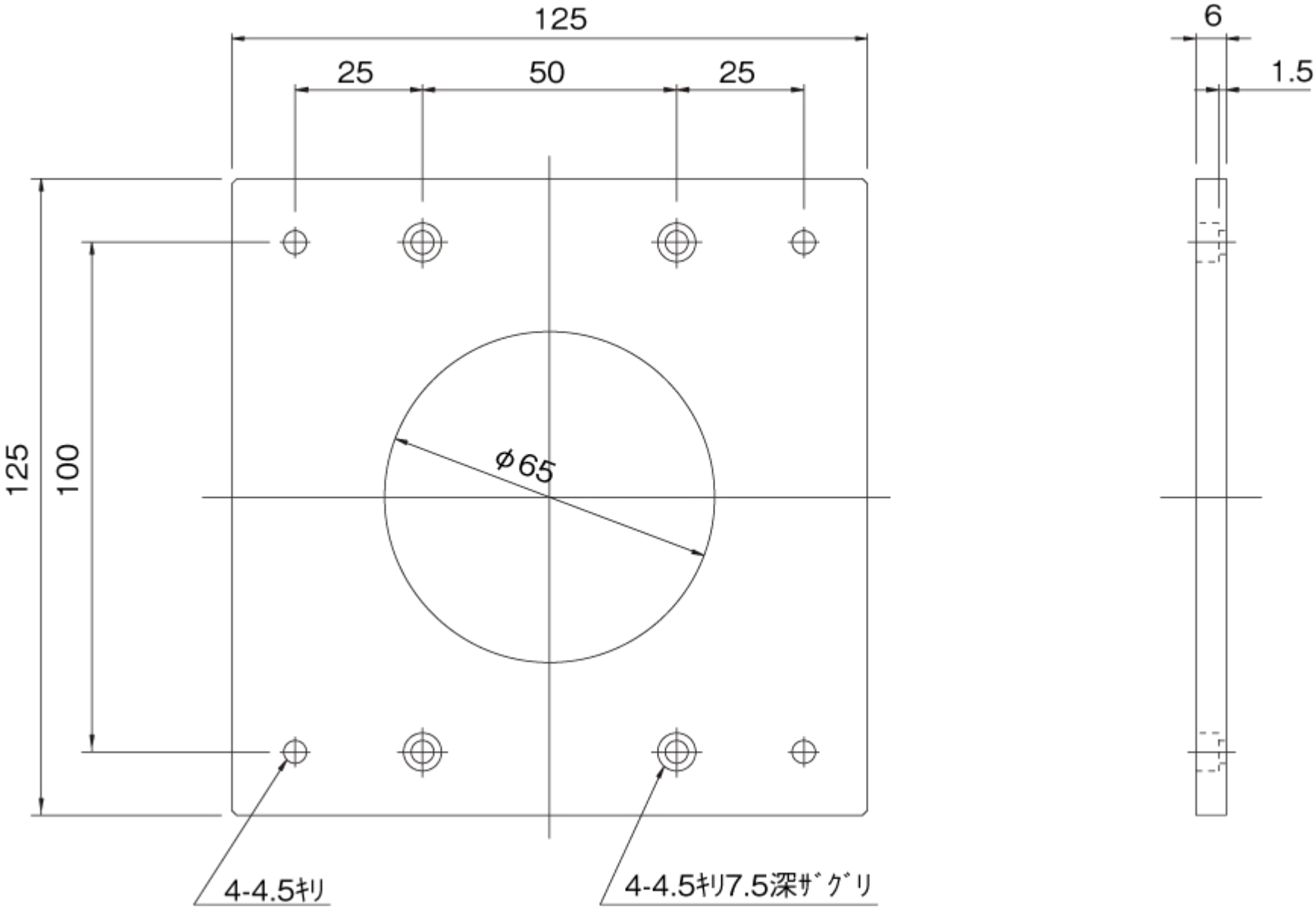
125
25
50
25
6
1.5
125
100
φ65
4-4.5ｷﾘ
4-4.5ｷﾘ7.5深ｻﾞｸﾞﾘ