自動ステージ 傾斜ステージ

傾斜ステージ　125×125

V-CR方式　0.75A/相 0.75A/相モータ　ダウンロード　取扱説明書　2DCAD　3DCAD　RoHS2 規制10物質不含有品

▲ATS-1230-HP

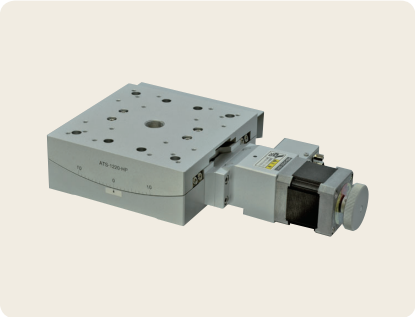
▲ATS-1220-HP

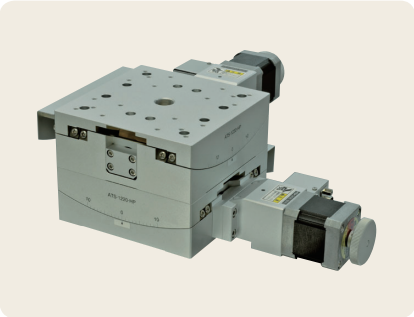
▲ATD-1220-HP

特長 Sales Point

- 空間上に回転中心を持つ傾斜ステージです。
- 移動ガイドにV溝とクロスローラ(V-CR方式)を使用しています。
- カメラ、センサなどの精密位置決め用途に広く利用いただけます。

製品番号	ATS-1230-HP	ATS-1220-HP	ATD-1220-HP
製品名	傾斜ステージ		二軸傾斜ステージ
価格(税抜)	¥330,000	¥330,000	¥660,000
移動方向	傾斜1方向		傾斜2方向
ステージ高さ	48㎜	47㎜	95㎜
回転中心(ステージ上面より)	112㎜	160㎜	112㎜
移動量	±15°	±10°	上軸±15°、下軸±10°
ステージ面	125㎜×125㎜		
使用モータ	PK545NBW相当(5線式ペンタゴン結線、0.75A/相)		
分解能	0.002°		
移動ガイド	V溝とクロスローラ		
移動機構、送り方式	ウォームギヤ		
位置決め精度	0.025°		
回転中心精度	φ0.05㎜		ー
繰り返し精度	±0.002°		
ロストモーション	0.002°		
モーメント剛性	ヨー剛性　0.08sec/N・cm、ロール剛性　0.03sec/N・cm		ヨー剛性　0.16sec/N・cm
耐荷重	98N(10kgf)		78.4N(8kgf)
質量	2.7kg		5.4kg
最高速度(5,000pps時)	10°/s		
主要材質／表面処理	アルミ合金/白アルマイト梨地		
原点センサ	ノーマルオープン接点(メイク接点、A接点)動作、フォトセンサ		
原点前センサ	ノーマルクローズ接点(ブレーク接点、B接点)動作、フォトセンサ		
リミットセンサ	ノーマルクローズ接点(ブレーク接点、B接点)動作、フォトセンサ		
適合ケーブル(別売)	NEW ACB-BTD2、NEW ACB-BTD3、NEW ARC-BTD3		
RoHS指令対応状況	RoHS2 規制10物質不含有品		

※掲載製品の外観図面(2D/3D)データはホームページ《https://www.chuo.co.jp》Web製品カタログよりダウンロードできます。

センサ動作論理とタイミングチャート

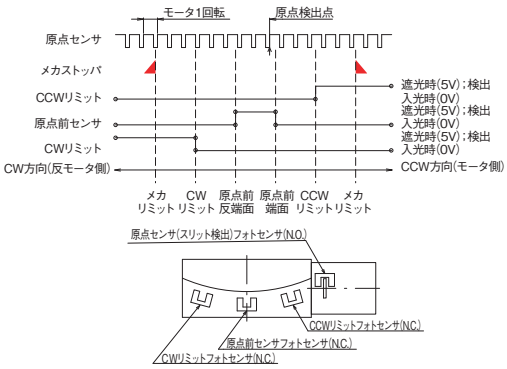

接続方法 ― 接続ケーブルとコントローラ・ドライバ

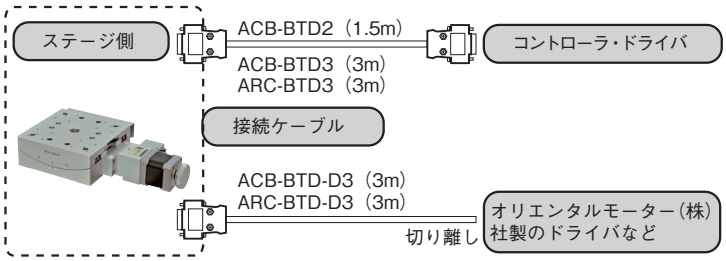

製品の外観図

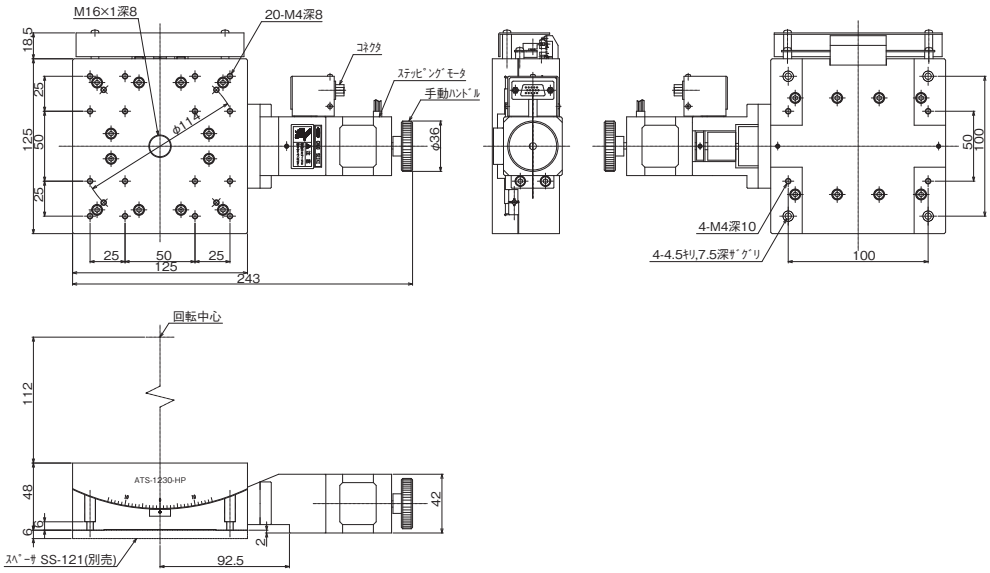

▲ ATS-1230-HP

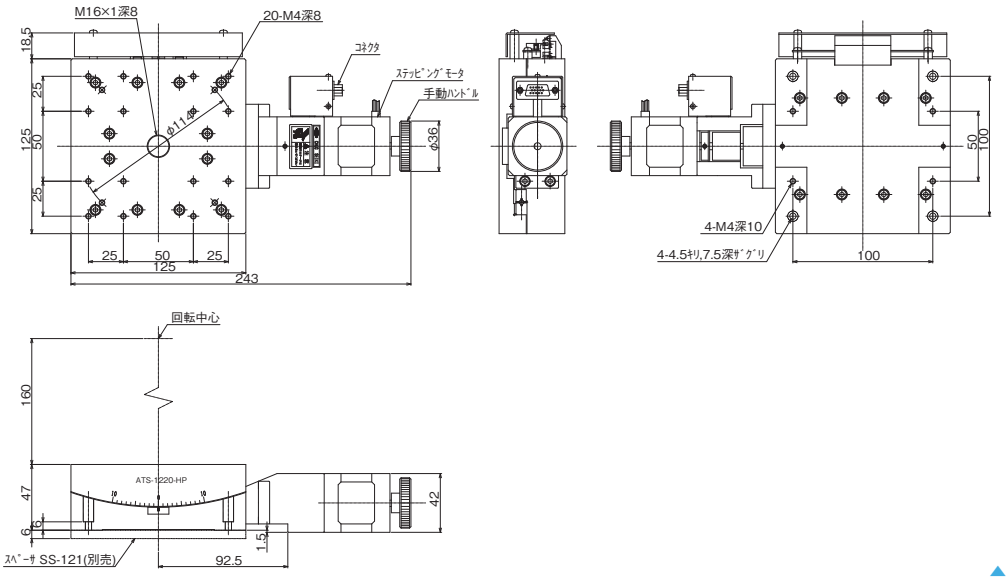

▲ ATS-1220-HP

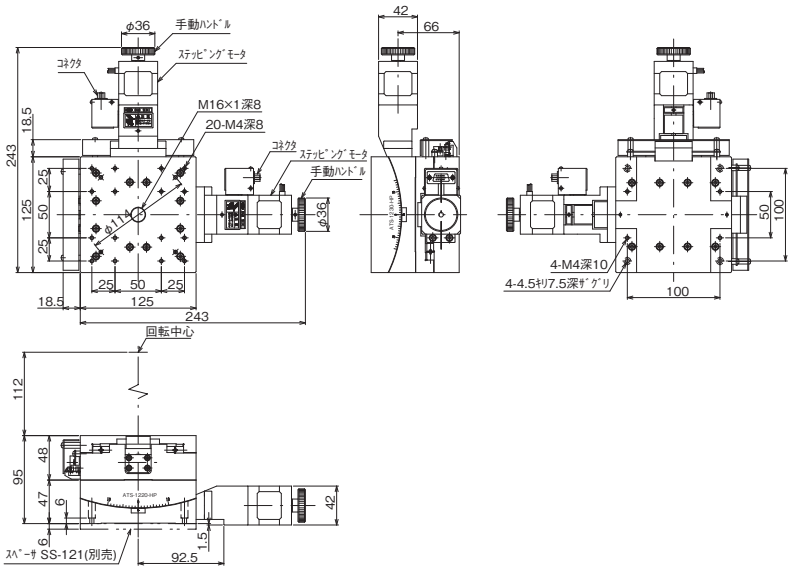

▲ ATD-1220-HP