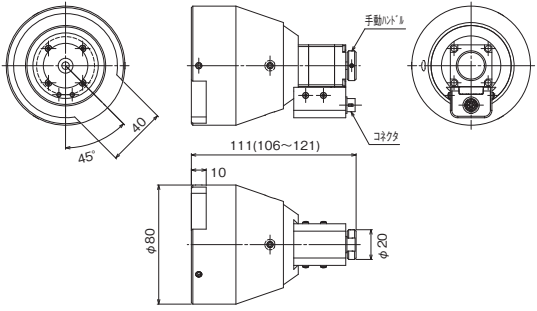
手動ﾊﾝﾄﾞﾙ
コネクタ
40
45°
111(106～121)
10
φ80
φ20

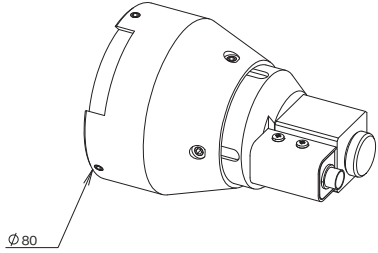
∅80