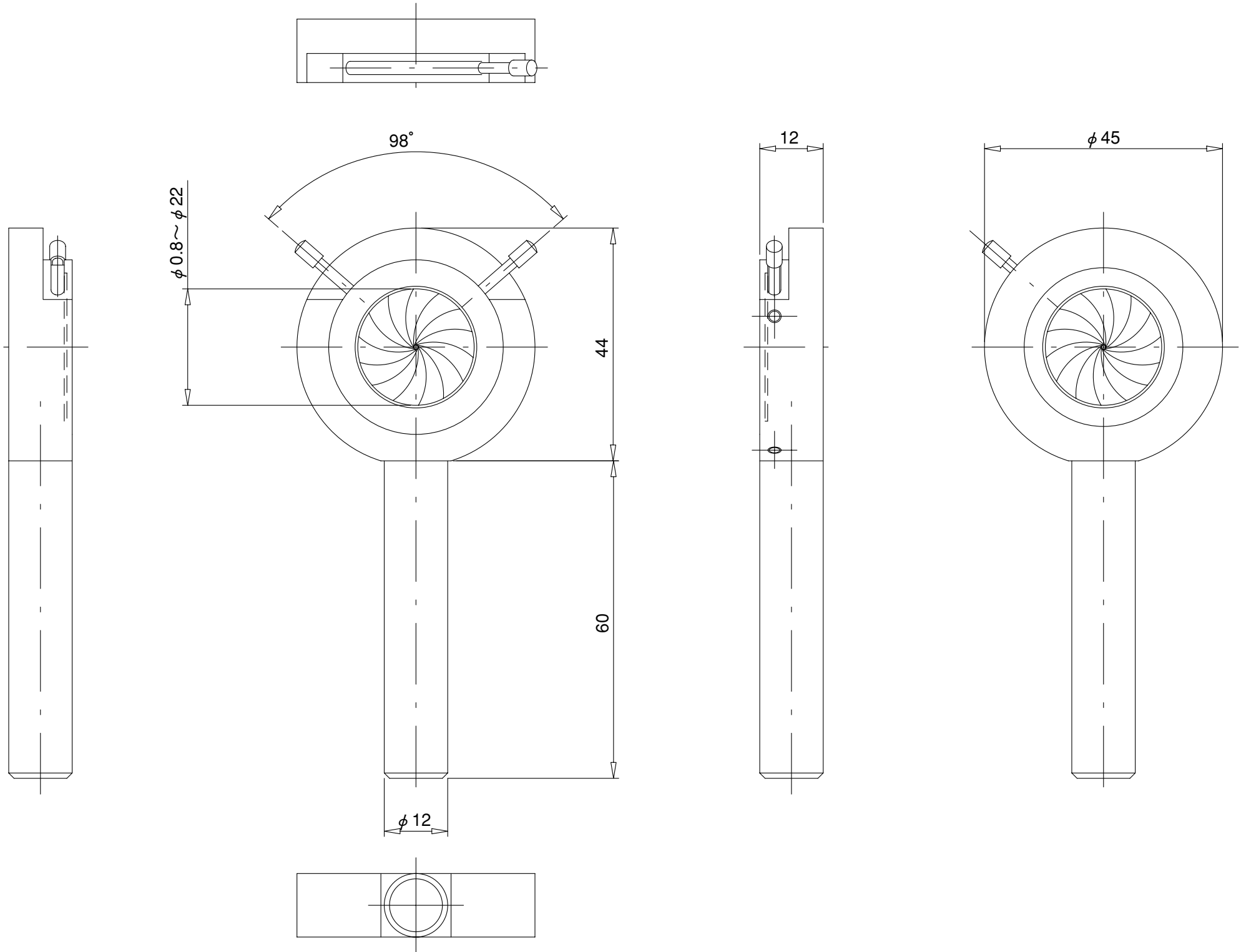
98°
12
ϕ45
ϕ0.8～ϕ22
44
60
ϕ12