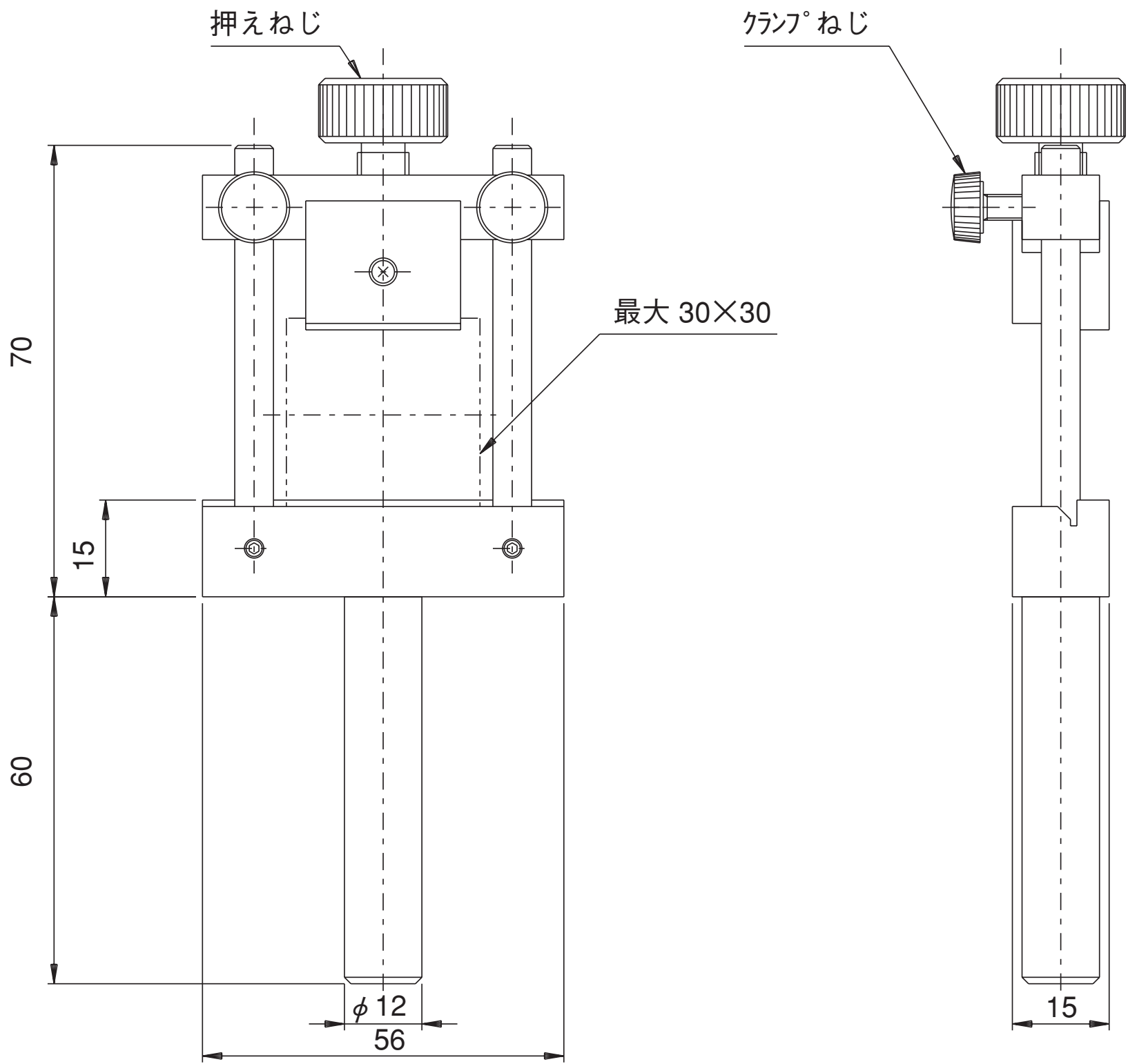
押えねじ
ｸﾗﾝﾌﾟねじ
最大 30×30
70
15
60
φ12
56
15