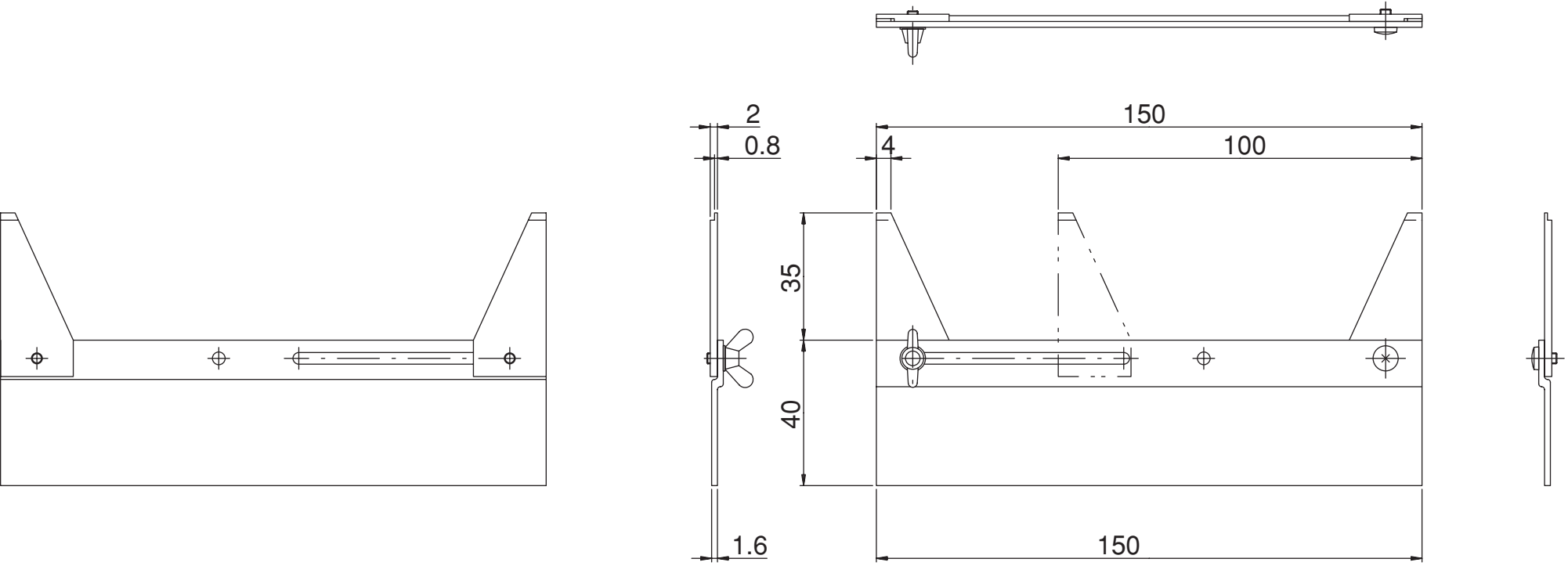
2
0.8
150
4
100
35
40
1.6
150

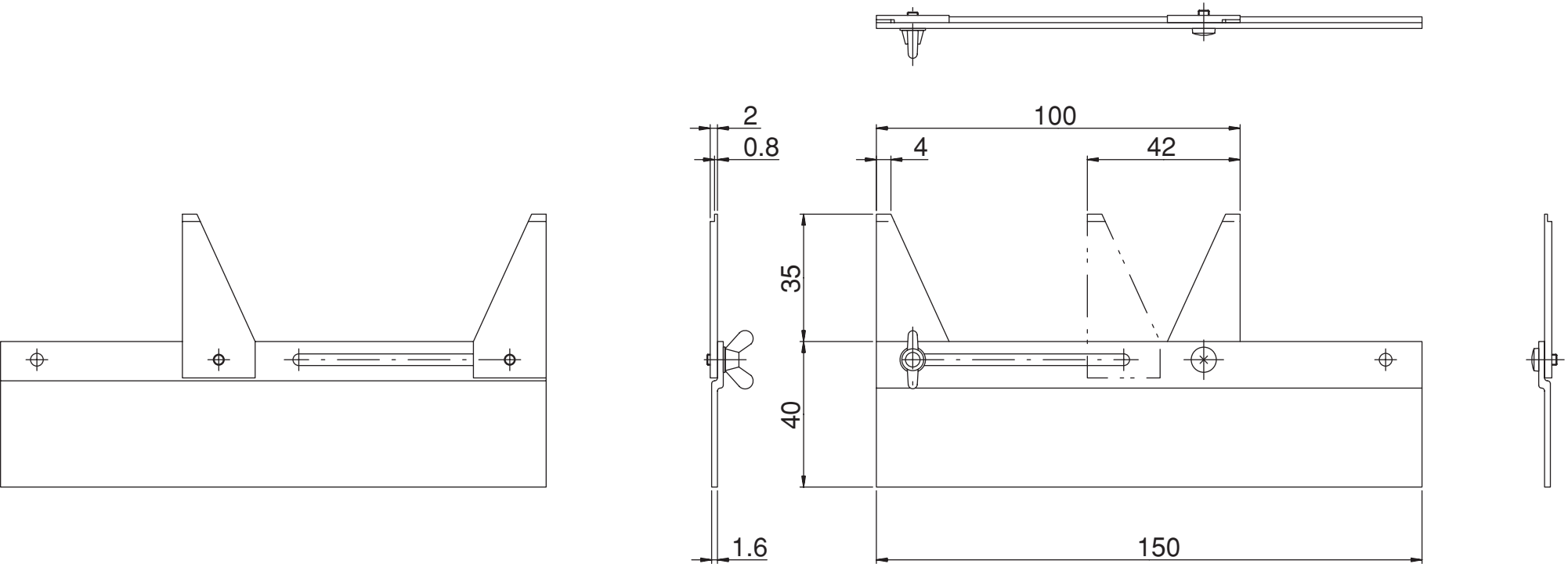
2
0.8
100
4
42
35
40
1.6
150