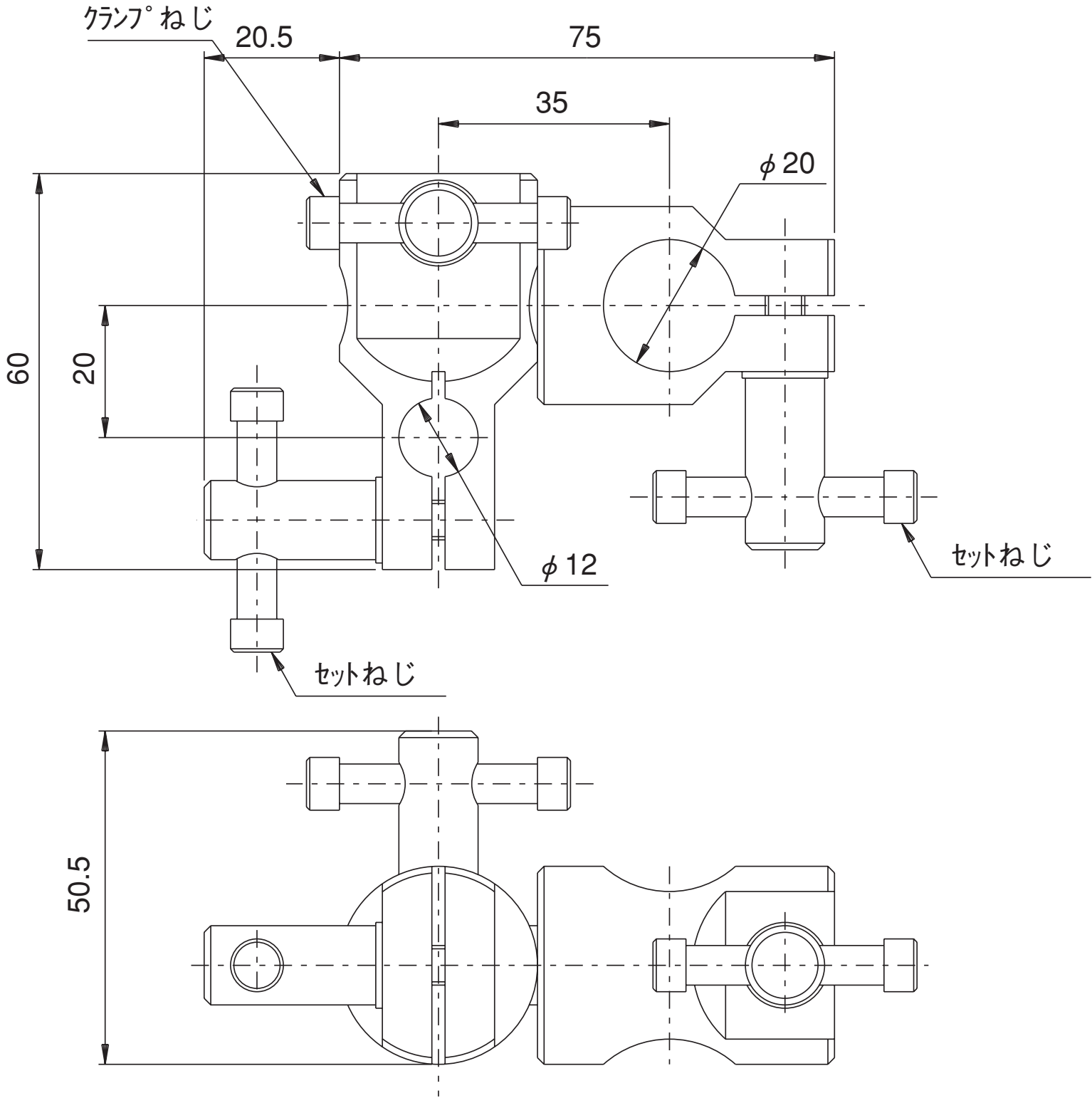
クランプねじ
20.5
75
35
φ20
60
20
φ12
セットねじ
セットねじ
50.5