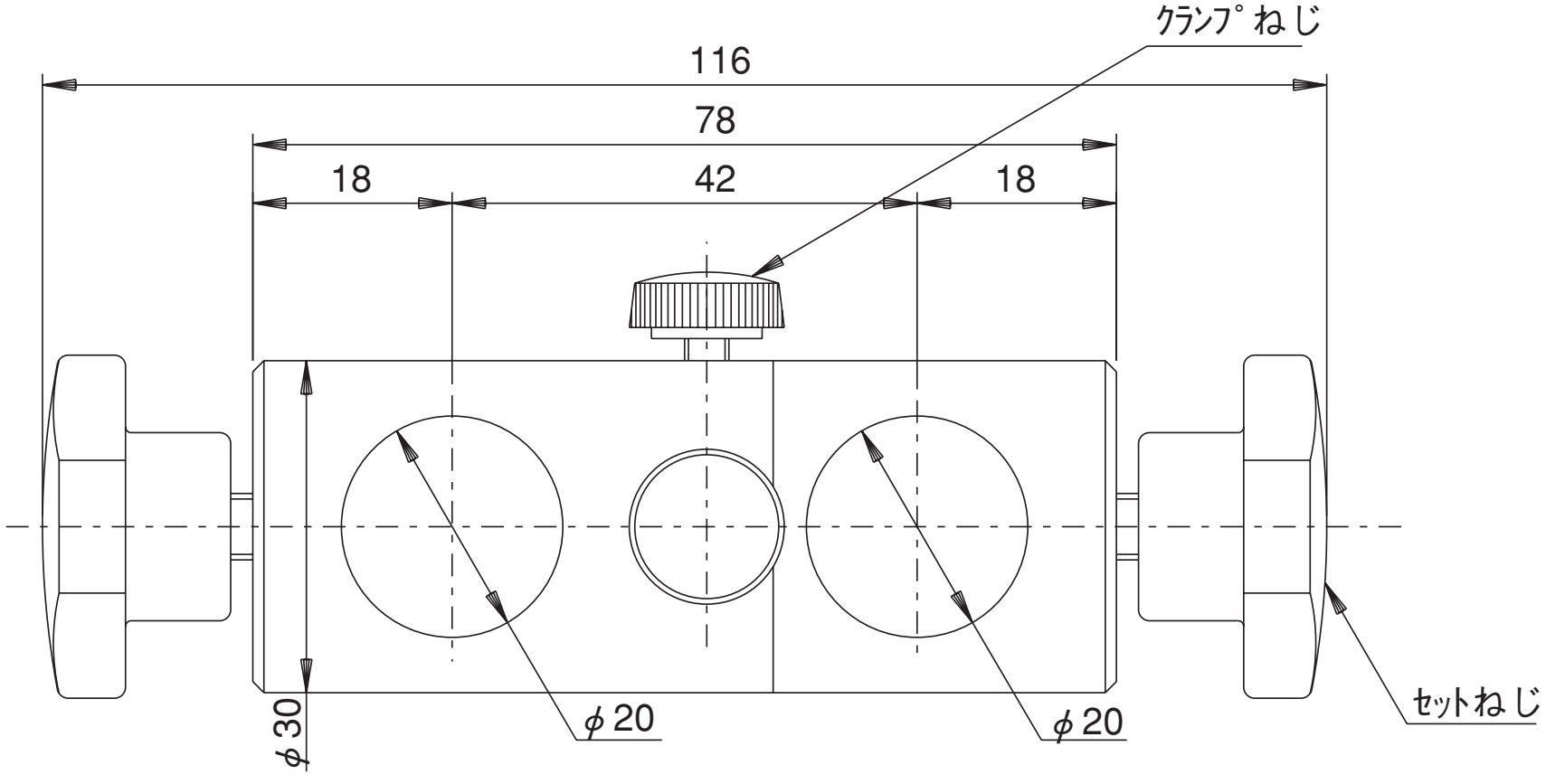
クランプねじ
116
78
18
42
18
φ30
φ20
φ20
セットねじ