側視型顕微鏡

ダウンロード 2DCAD

▲ TS-AS-C

特長 Sales Point

- 対物レンズの先の反射ミラーボックスで光軸を90°曲げて側面が観察できます。
- 焦点合わせ機構が付いている光学系です。
- LED照明を内蔵しています。
- TVアダプタを使用してカメラでの観察が可能です。
- TVアダプタ(611ページ)、接眼レンズ(610ページ)、ステージ(254～)などオプション品と組み合わせて使用できます。

製品番号	TS-AS-C
製品名	側視型顕微鏡
価格(税抜)	**¥175,000**
接眼レンズ	WF10×
対物レンズ	2×
目盛板	クロスミクロ(1目盛0.1㎜)
総合倍率	20×
実視野	φ9㎜
ピント調整範囲	20㎜　※ピント調整機構による移動可能範囲
照明装置	白色LED照明(8灯)
電源	専用電源　TS-EP(単三電池4本駆動)
ACアダプタ	入力側　AC100～240V　50/60Hz
質量	本体　約1kg、電源　約0.3kg
付属品	電源(TS-EP)、ACアダプタ

※掲載製品の外観図面(2D/3D)データはホームページ《https://www.chuo.co.jp》Web製品カタログよりダウンロードできます。

製品の外観図

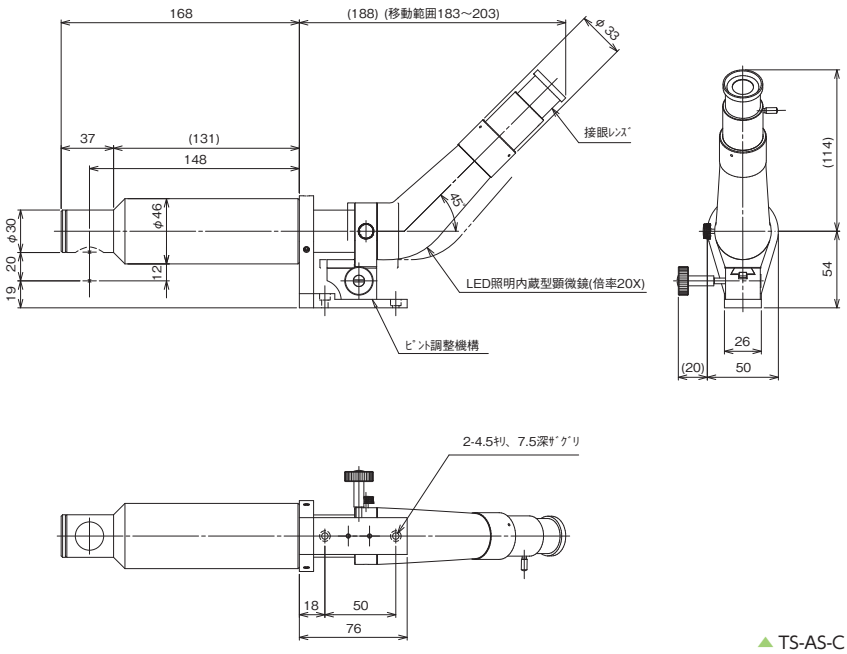

▲ TS-AS-C

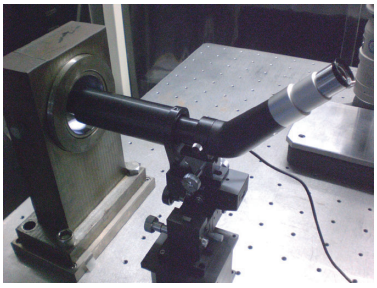

▲ 使用例

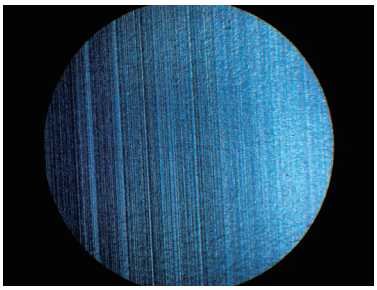

▲ 観察例