CONTACT
[東京]TEL：03(3257)1911・FAX：03(3257)1915
[大阪]TEL：06(6940)1951・FAX：06(6940)1952
[東北]TEL：0248(28)2293・FAX：03(3257)1915
E-mail：chuo-sales@chuo.co.jp
URL：https://www.chuo.co.jp

ツールスコープ　IE型、LE型

ダウンロード　2DCAD

▲TV-IE
IE型鏡筒

▲TV-LE
LE型鏡筒

特長 Sales Point

- テレビカメラ用Cマウントが付いたツールスコープです。
- 対物レンズの像を直接テレビカメラで受け、Cマウントの心出し調整ができます。
- 対物レンズをご指定ください。組み込んで出荷いたします。
- 対物レンズなしも可能です。ご相談ください。
- ツールスコープは中央精機(株)の登録商標です。

動画で紹介
ツールスコープ

製品番号	TV-IE	TV-LE
製品名	IE型鏡筒	LE型鏡筒
価格(税抜)	**改定標準組み合わせ¥41,500**	**改定標準組み合わせ¥41,500**
鏡筒の種類	直筒	傾斜角90°
機械筒長	163㎜	
適合対物レンズ	OB-05、OB-1、OB-2、OB-3、OB-5、OB-10、LWD-5	
Cマウント	32山/25.4㎜、フランジ焦点距離 17.526㎜	
質量	0.4kg	

※標準組み合わせ
　対物レンズ　OB-1、2、3、5より1個選択
※テレビカメラ、モニタ等は別途お求めください。
※掲載製品の外観図面(2D/3D)データはホームページ《https://www.chuo.co.jp》Web製品カタログよりダウンロードできます。

■ご注文時の組み合わせと記入例

記入例		鏡筒		対物レンズ
TV-LE-5	=	TV-LE	+	5

■価格表

鏡筒	対物レンズ	価格(税抜)
TV-IE：IE型鏡筒(直筒) TV-LE：LE型鏡筒(傾斜角90°)	0：なし 05：OB-05(0.5倍) 1：OB-1(1倍) 2：OB-2(2倍) 3：OB-3(3倍) 5：OB-5(5倍) 10：OB-10(10倍) L5：LWD-5(長作動距離、5倍)	
TV-IE TV-LE	0	**¥33,000**
	05	**¥63,000**
	1,2,3,5	**¥41,500**
	10	**¥48,500**
	L5	**¥63,000**

※標準組み合わせ差額 対物レンズなし：－¥8,500

ツールスコープ 工作顕微鏡

製品の外観図

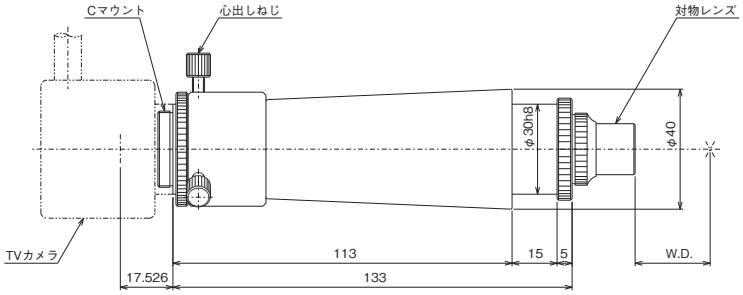

▲TV-IE

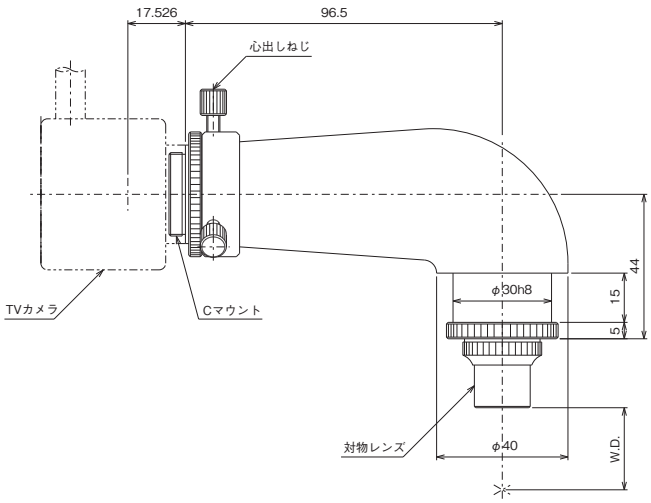

▲TV-LE

■TV-IE、TV-LE　レンズ倍率組み合わせ表							
対物レンズ	OB-05	OB-1	OB-2	OB-3	OB-5	OB-10	LWD-5
対物レンズの長さ	41㎜	21㎜	21㎜	21㎜	21㎜	30.1㎜	81.5㎜
作動距離(W.D.)	365㎜	167~~165~~㎜	71.5㎜	34㎜	13㎜	6.7㎜	45㎜

※作動距離(Working Distance)：試料に焦点を合わせた時の対物レンズ先端から試料までの距離。

※2023.4.17　誤植訂正　OB-1の作動距離　誤：165mm　正：167mm