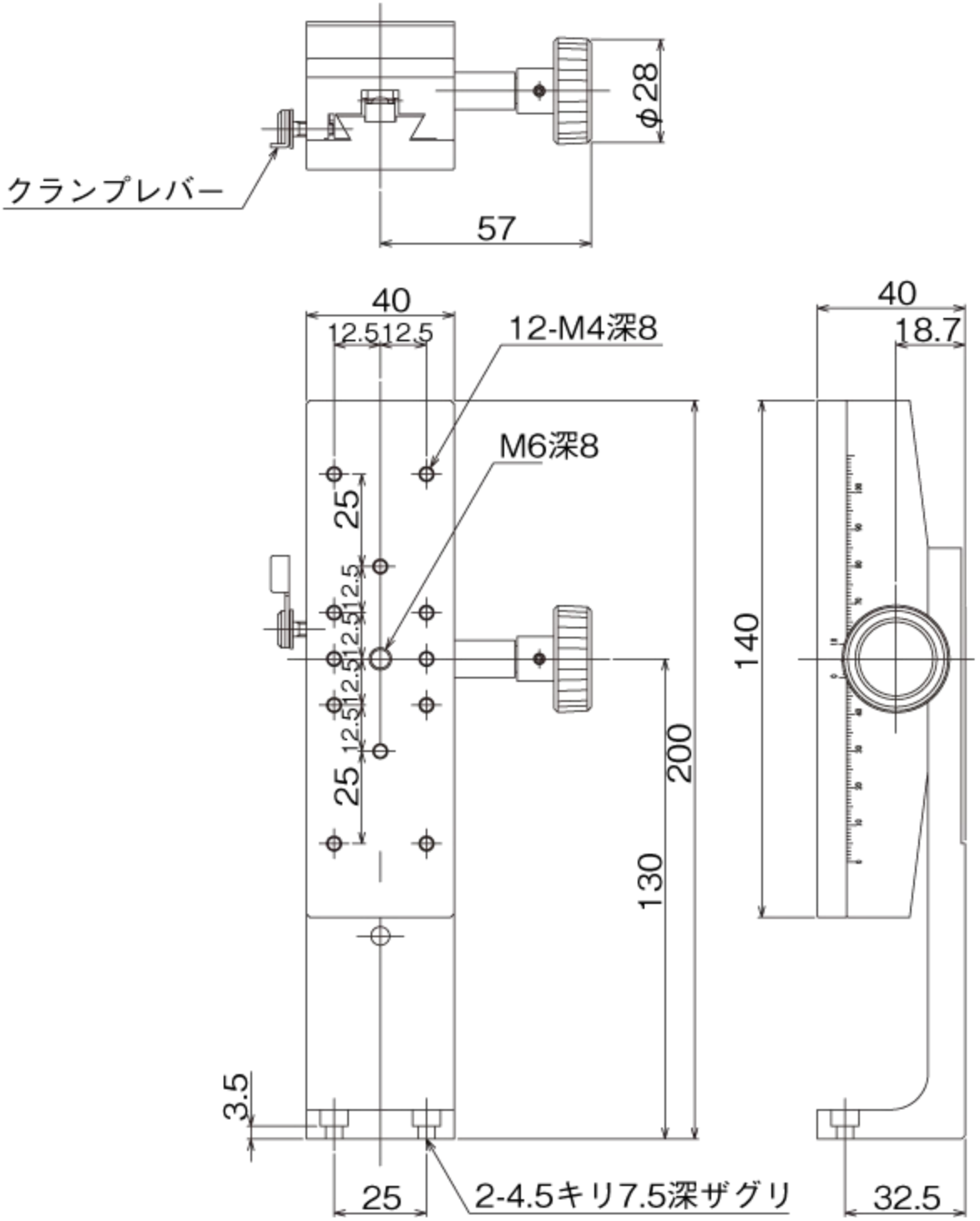
クランプレバー
φ28
57
40
12.5
12.5
12-M4深8
M6深8
25
12.5
12.5
12.5
12.5
12.5
25
200
130
3.5
25
2-4.5キリ7.5深ザグリ
40
18.7
140
32.5