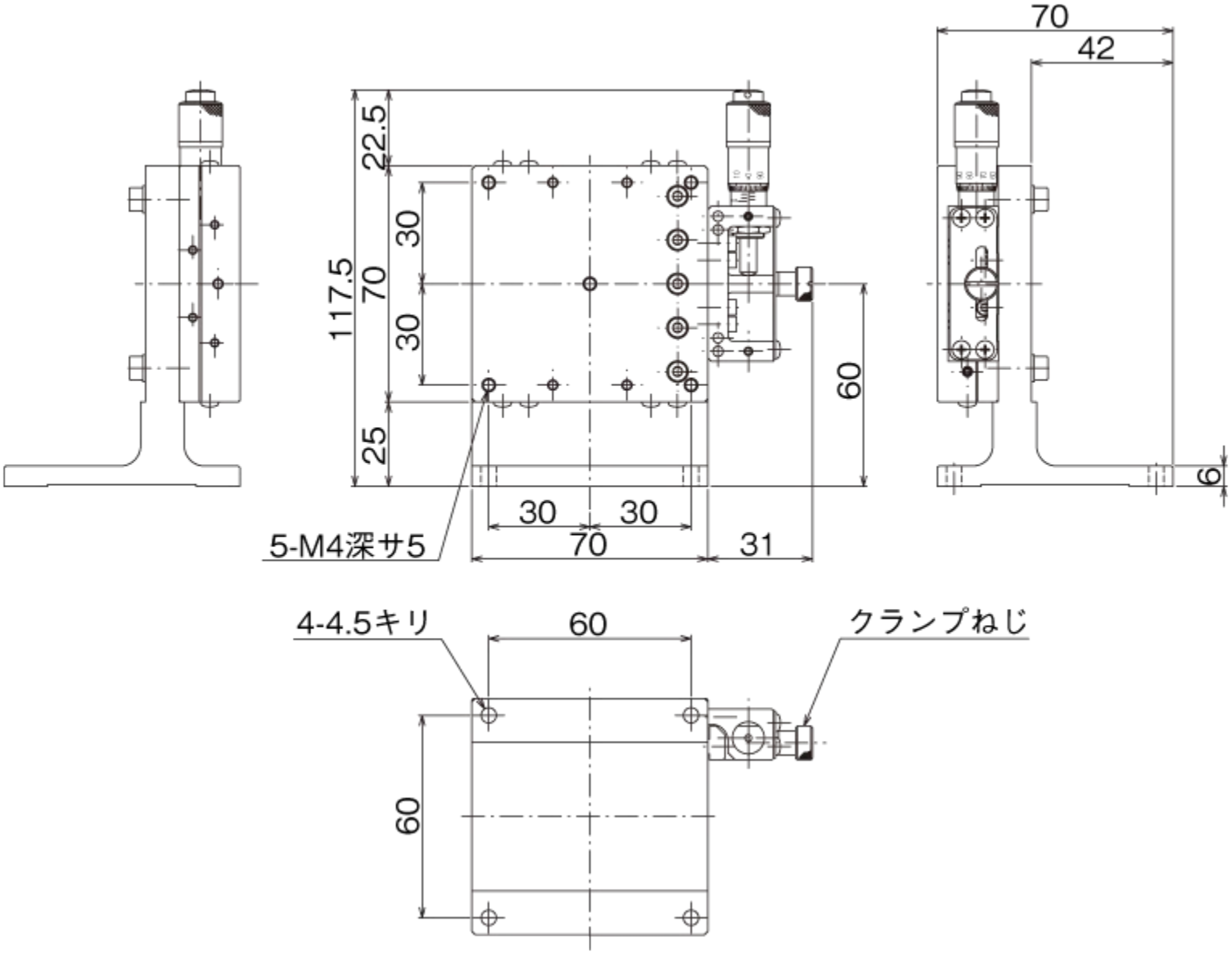
70
42
22.5
30
30
117.5
70
25
60
6
30
30
70
31
5-M4深サ5
4-4.5キリ
60
クランプねじ
60