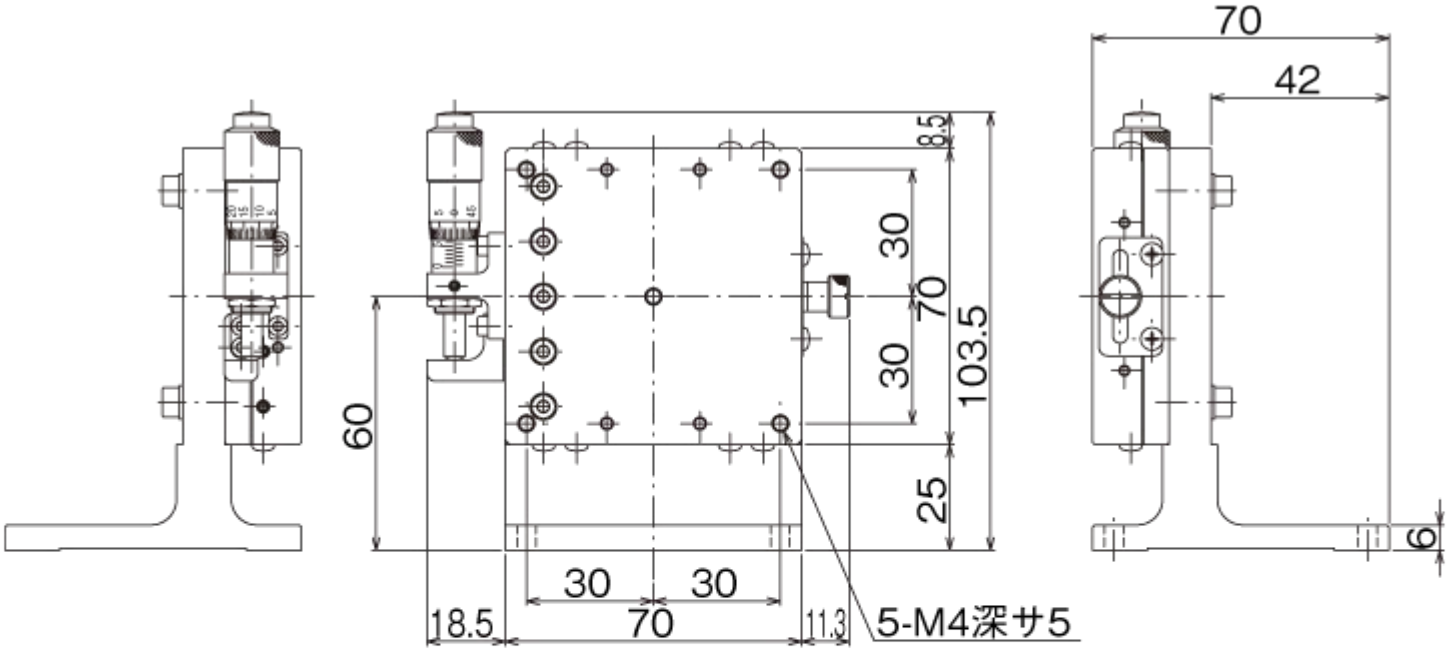
70
42
8.5
30
70
30
103.5
60
25
6
30
30
18.5
70
11.3
5-M4深サ5

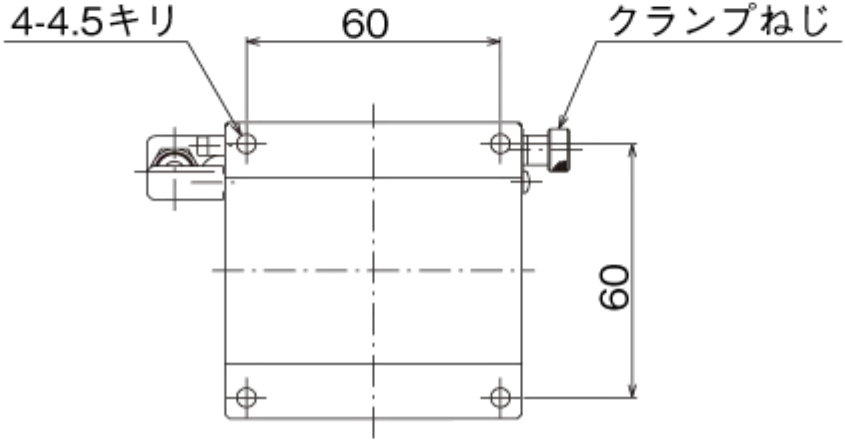
4-4.5キリ
60
クランプねじ
60