TD−C311	二軸ゴニオステージ　30×30	￥78,000
TD−C312	二軸ゴニオステージ　30×30	￥82,000

移動方向：傾斜2方向　ステージ面：30㎜×30㎜　DXF file | tdc311 tdc312

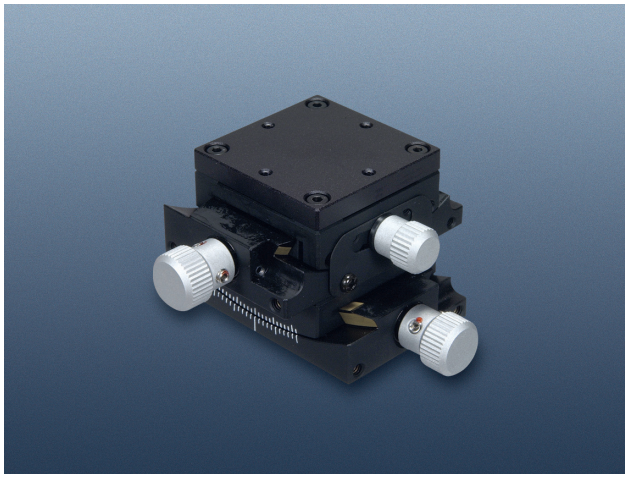

TD-C311

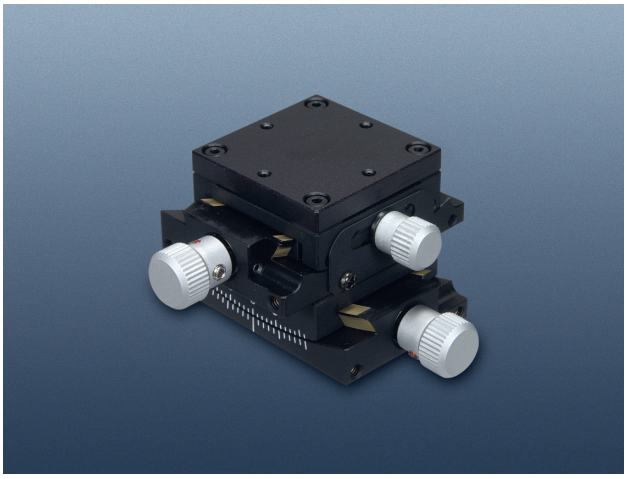

TD-C312

■傾斜方向の二軸微動ユニットです。
■複合カップリング機構を採用しています。
■移動ガイドにアリ溝(D-T方式)を使用しています。
■ハンドル1回転で-C311は上軸約44′39″、下軸約33′23″、-C312は上軸約33′23″、下軸約26′39″移動します。
■上軸、下軸それぞれを操作しても回転中心位置がずれることはありません。

移動方向	傾斜2方向
送り方式	精密ねじ式1回転　-C311　上軸約44′39″、下軸約33′23″ -C312　上軸約33′23″、下軸約26′39″
回転中心	ステージ上面より　-C311　30㎜ -C312　44㎜
ステージ面	30㎜×30㎜
移動量	-C311　上軸±8°、下軸±6°　-C312　上軸±6°、下軸±5°
移動ガイド	アリ
目量	スケール読み1°
耐荷重	14.7N(1.5kgf)
質量	0.2kg(真鍮)

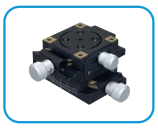

スペーサを外した状態で使用可能です。

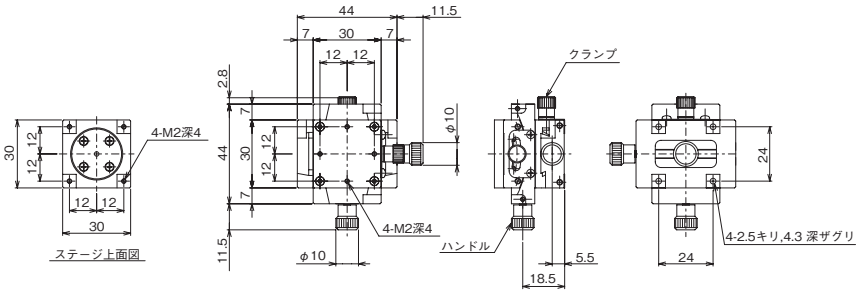

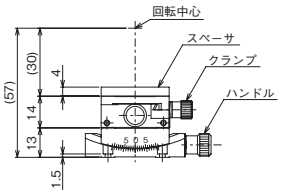

TD-C311

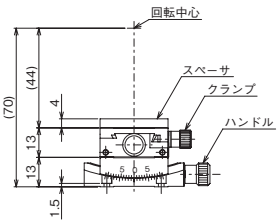

TD-C312