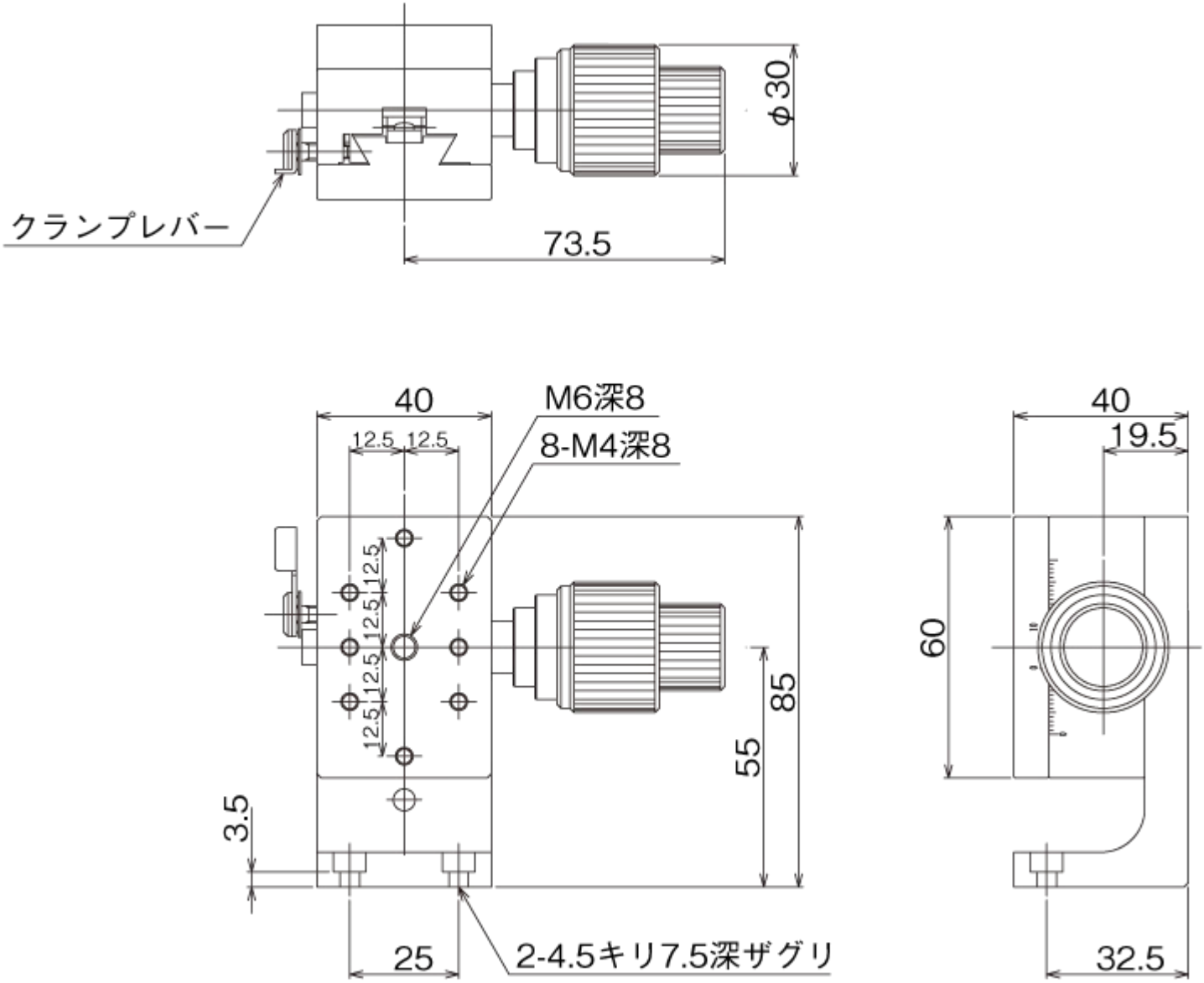
クランプレバー
73.5
φ30
40
12.5
12.5
M6深8
8-M4深8
12.5
12.5
12.5
12.5
85
55
3.5
25
2-4.5キリ7.5深ザグリ
40
19.5
60
32.5