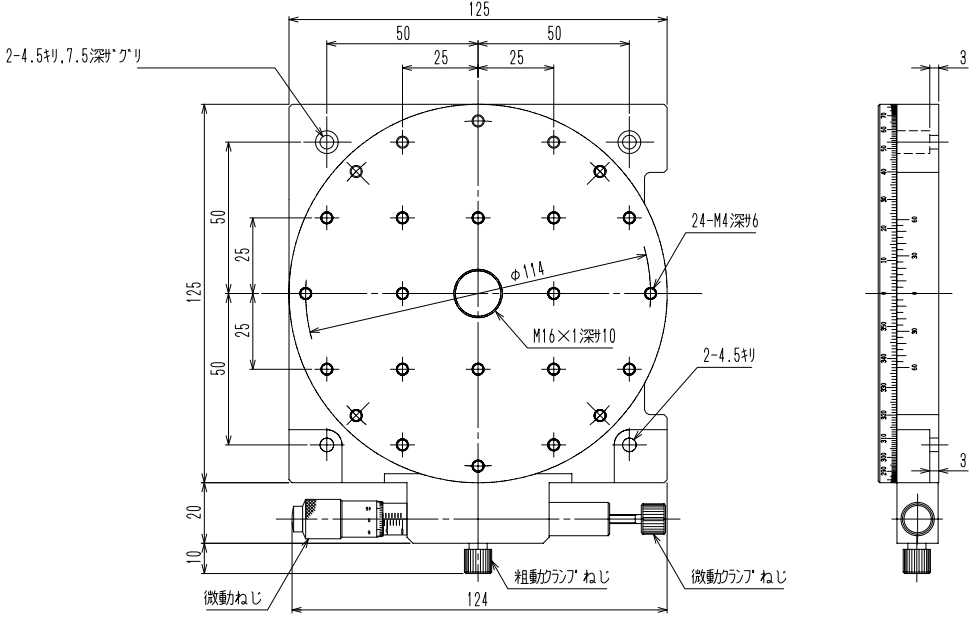
125
50
50
25
25
2-4.5キリ,7.5深サ゛グリ
24-M4深サ6
φ114
M16×1深サ10
2-4.5キリ
125
50
25
25
50
20
10
124
微動カねじ
粗動カクランプ゛ねじ
微動カクランプ゛ねじ
3
3