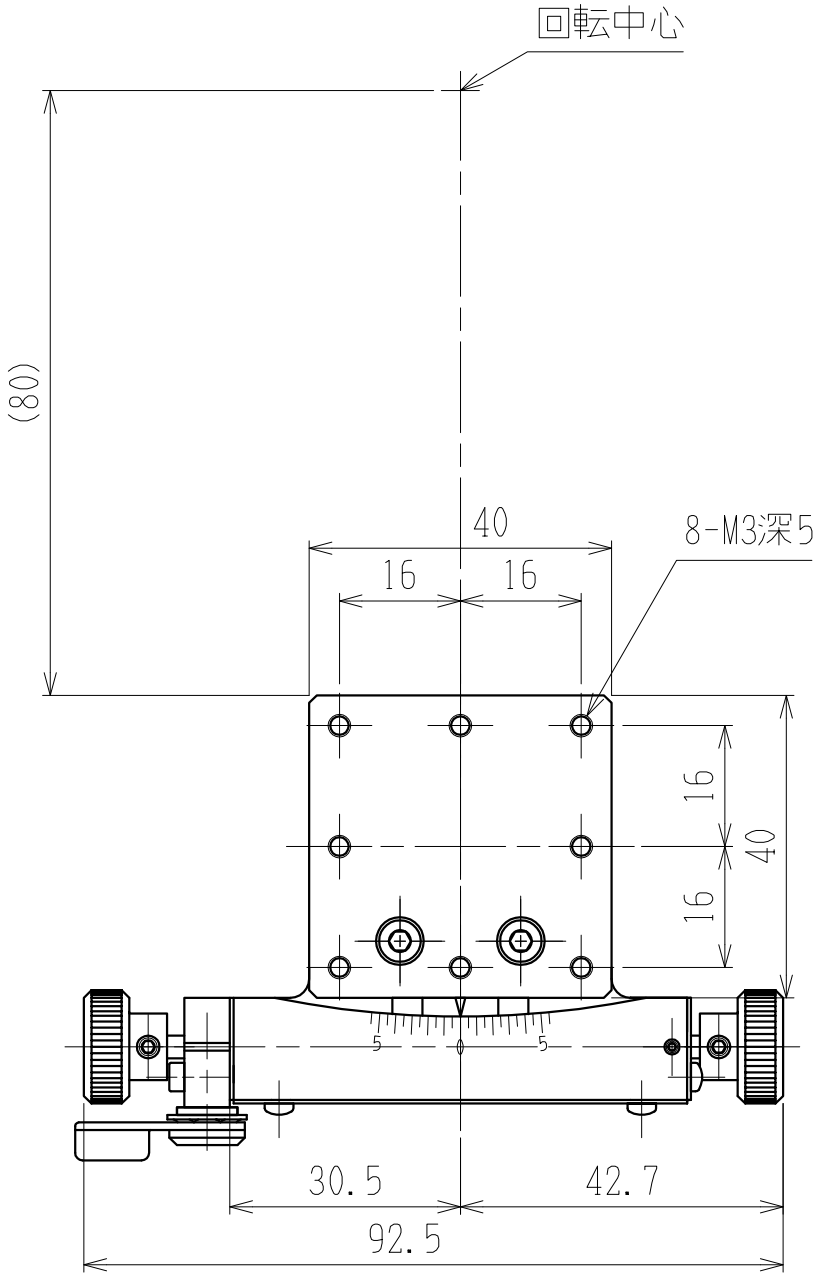

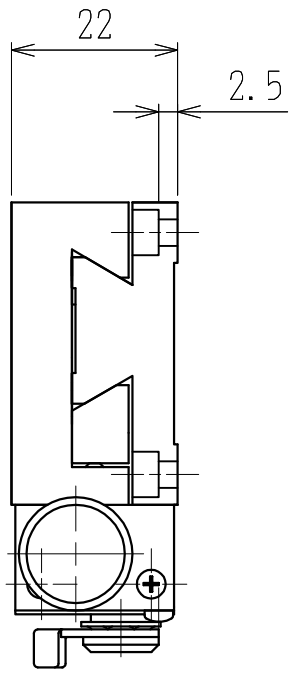

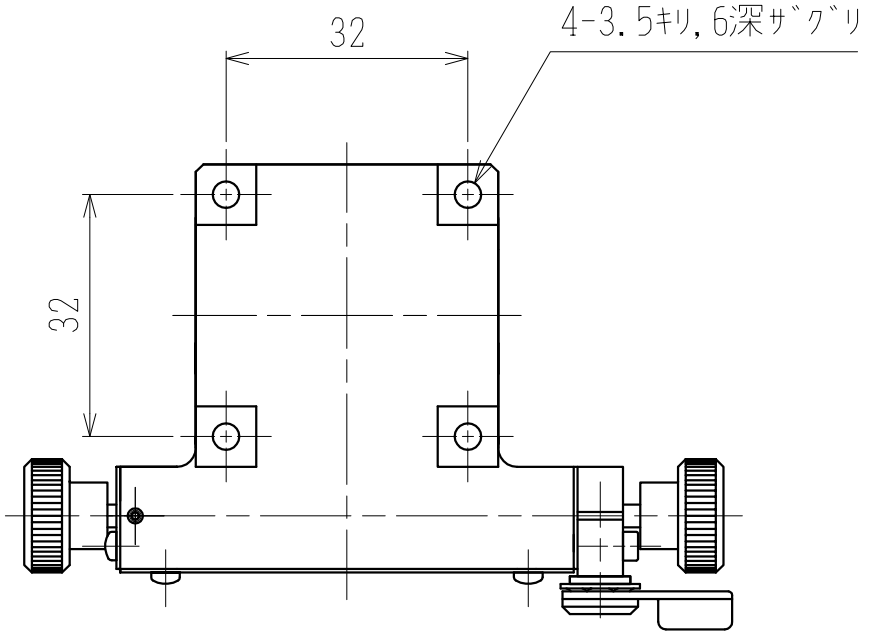

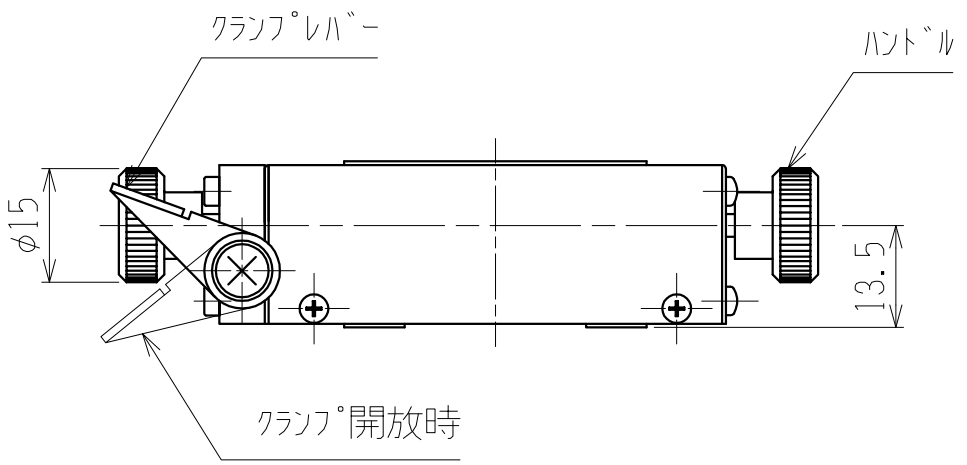

TS－R412

横型ｺﾞﾆｵｽﾃｰｼﾞ　40×40

中央精機株式会社

rev.5