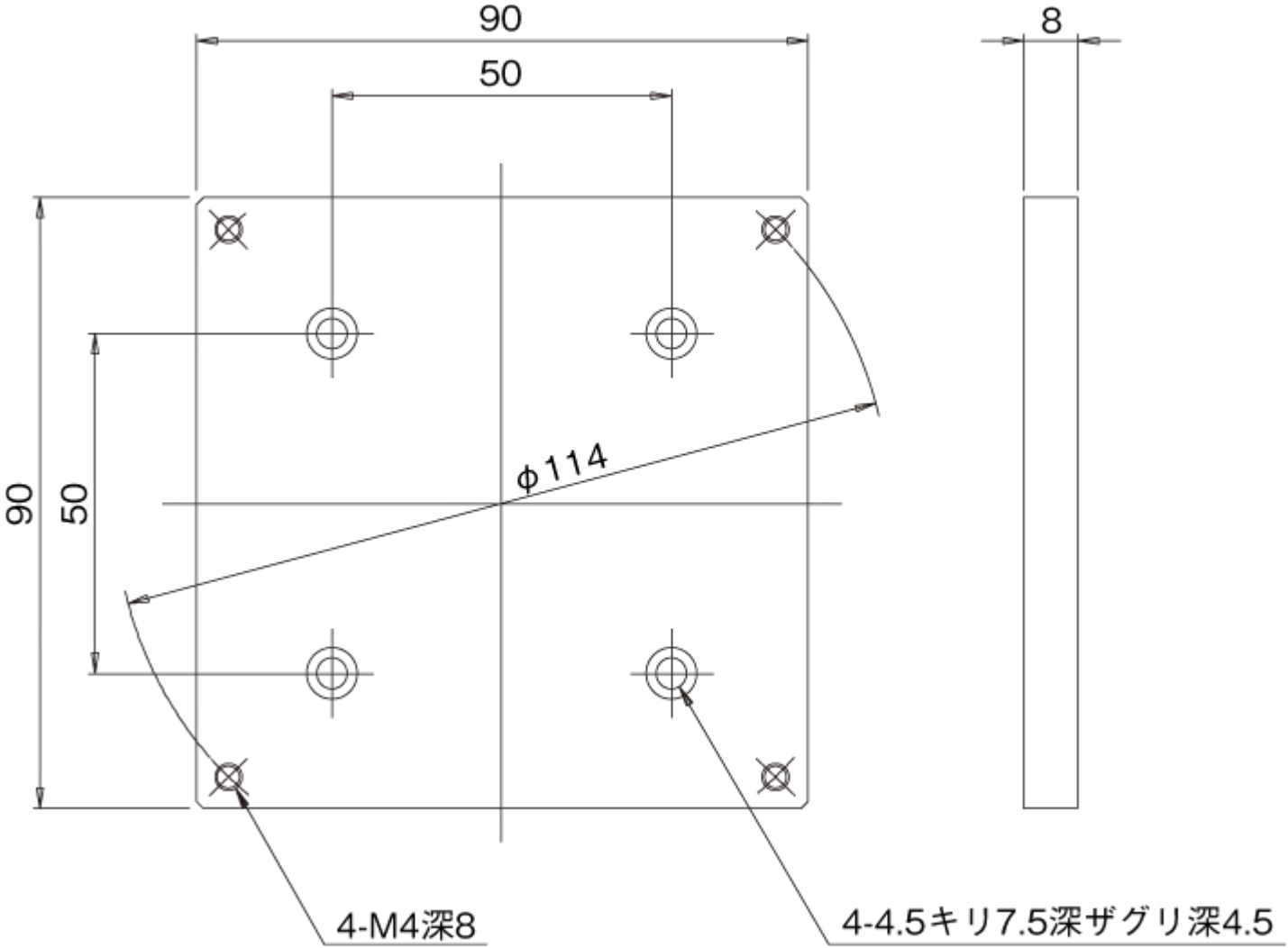
90
50
8
90
50
φ114
4-M4深8
4-4.5キリ7.5深ザグリ深4.5