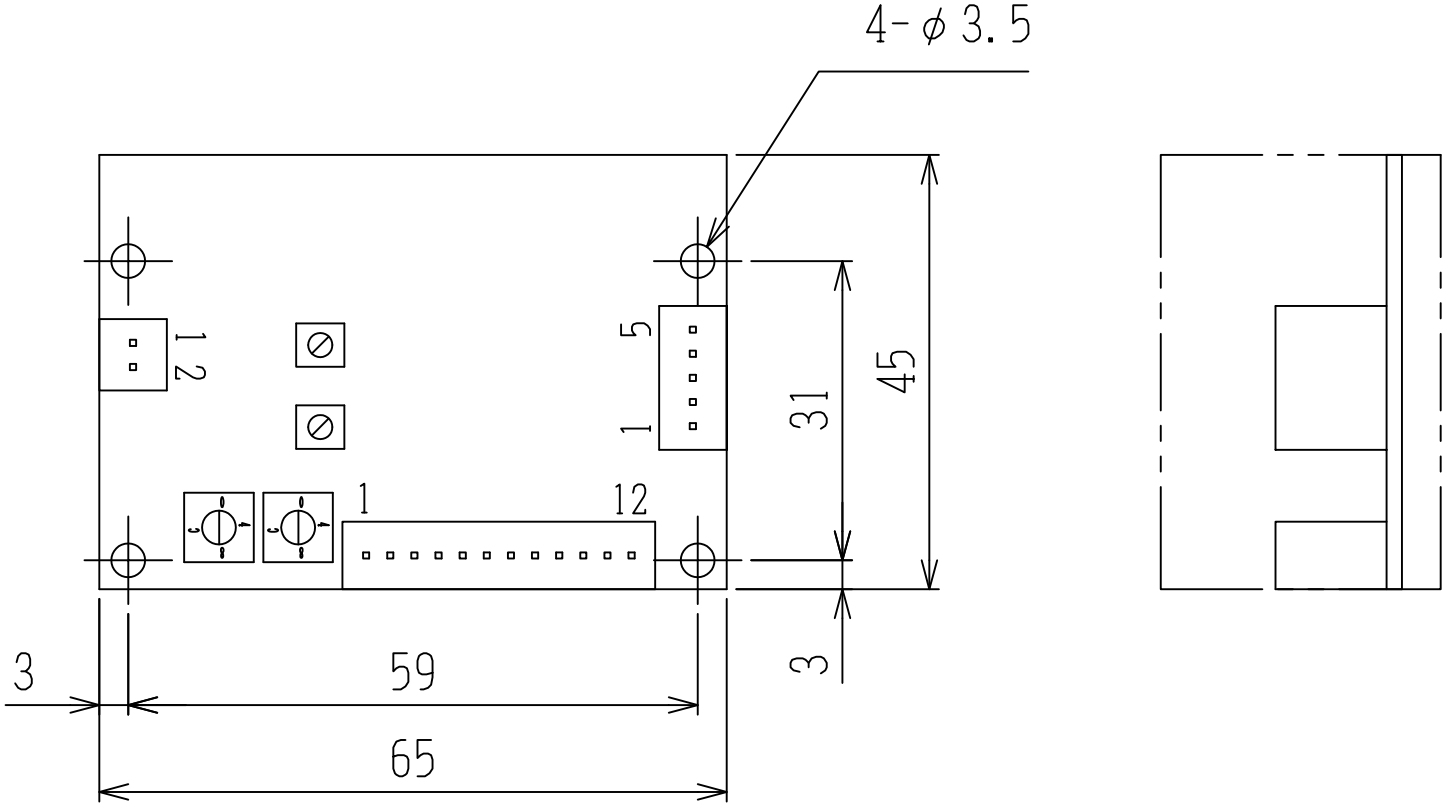

QTD-CRD5107P

マイクロステップドライバ

中央精機株式会社

rev.-